

FLEXIGRILL

CONTACT GRILL GR-20B

EN · Instruction manual
NO · Bruksanvisning
SE · Bruksanvisning
DK · Betjeningsvejledning
FI · Käyttöohje
DE · Anleitung
NL · Instructies
PL · Instrukcje
FR · Instructions
IT · Manuale di istruzioni
ES · Manual de instrucciones

GR-20B_IM.indd 1 04.11.2026 11:46:25

GR-20B_IM.indd 2 04.11.2026 11:46:25

READ ALL INSTRUCTIONS BEFORE USE

LES ALLE ANVISNINGER FØR BRUK

LÄS IGENOM ALLA INSTRUKTIONER INNAN PRODUKTEN ANVÄNDS

LÆS ALLE VEJLEDNINGER INDEN BRUG

LUE OHJEET HUOLELLISESTI ENNEN KÄYTTÖÄ

LESEN SIE DIE ANLEITUNG VOR DEM GEBRAUCH GRÜNDLICH DURCH

LEES VÓÓR GEBRUIK ALLE INSTRUCTIES

PRZED UŻYCIEM ZAPOZNAĆ SIĘ ZE WSZYSTKIMI ZALECENIAMI

PRENEZ CONNAISSANCE DE TOUTES LES INSTRUCTIONS AVANT UTILISATION

LEGGERE TUTTE LE ISTRUZIONI PRIMA DELL'USO

LEA TODAS LAS INSTRUCCIONES ANTES DE USAR

GR-20B_IM.indd 2 04.11.2026 11:46:25

EN

CONTENTS

4 IMPORTANT SAFETY INSTRUCTIONS
7 PRODUCT OVERVIEW
8 BEFORE FIRST USE
8 ASSEMBLING AND HOW TO USE
10 CLEANING AND MAINTENANCE
11 TROUBLESHOOTING
12 GUARANTEE
13 PRODUCT SPECIFICATIONS
13 SUPPORT AND SPARE PARTS
13 RECYCLABILITY

GR-20B_IM.indd 3 04.11.2026 11:46:25

EN

IMPORTANT SAFETY INSTRUCTIONS

- Read this instruction manual thoroughly before use and save it for future reference. It is also available at our website; **wilfa.com.**
- Make sure the voltage in your outlet is the same as the voltage indicated on the appliance's rating label.
- To protect against the risk of electric shock. Do not immerse the cord, plug or unit in water or any other liquid.
- Unplug from outlet when not in use and before cleaning. Allow unit to cool before cleaning or storing it.
- Never yank the cord to disconnect the unit from the electrical outlet. Instead, grasp the plug and pull it to disconnect.
- The use of replacement parts or accessories not recommended by the manufacturer may cause fire, electrical shock or injuries.
- Do not use outdoors or for commercial purposes.
- Do not use this appliance for purposes other than the one for which it was designed.
- Do not let the electrical cord hang over the edge of the table or countertop or touch hot surfaces.
- Do not place on or near a hot gas or electric burner, heated oven or microwave oven. Use it on a heat-resistant, flat level surface only.

GR-20B_IM.indd 4 04.11.2026 11:46:25

- Extreme caution must be used when moving any appliance containing hot foods or oils.
- When using this appliance, provide adequate air space above and on all sides for air circulation.
- Do not leave unit unattended during use.
- When using this appliance, make sure there are no flammable materials close to it, such as curtains, paper, plastic, etc.
- This appliance can be used by children aged from 8 years and above and persons with reduced physical, sensory or mental capabilities or lack of experience and knowledge if they have been given supervision or instruction concerning use of the appliance in a safe way and understand the hazards involved. Children shall not play with the appliance. Cleaning and user maintenance shall not be made by children unless they are older than 8 and supervised.
- Keep the appliance and its cord out of reach of children aged less than 8 years.
- If the supply cord is damaged, it must be replaced by the manufacturer, its service agent or similarly qualified persons in order to avoid a hazard.
- This appliance is not intended to be operated by means of an external timer or separate remotecontrol system.

GR-20B_IM.indd 5 04.11.2026 11:46:25

EN

- This appliance is intended to be used in household and similar applications such as: staff kitchen areas in shops, offices and other working environments farm houses by clients in hotels, motels and other residential type environments bed and breakfast type environments.
- The surface gets hot during use and must not be touched.

GR-20B_IM.indd 6 04.11.2026 11:46:25

EN

PRODUCT OVERVIEW

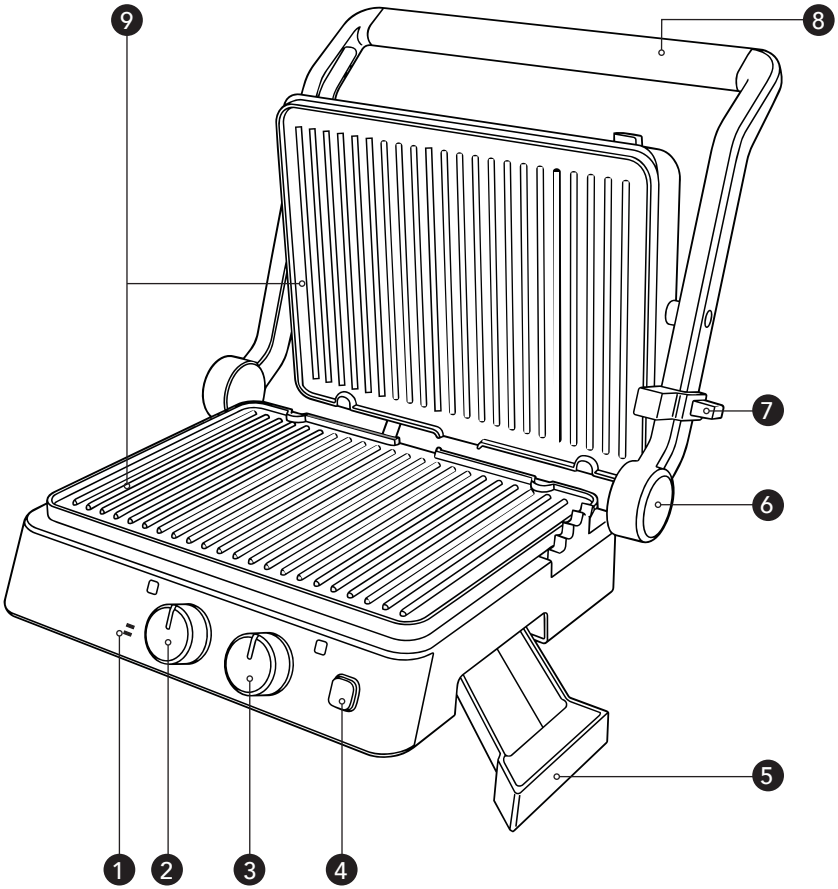

1. Power and ready indicator lights
2. On/Off/Timer knob
3. Temperature knob
4. Plate release button
5. Drip tray
6. Hinge release button
7. Height adjustment and lock slider
8. Handle
9. Removable cast plates

GR-20B_IM.indd 7 04.11.2026 11:46:25

EN

BEFORE FIRST USE

- Remove all packaging materials, labels and stickers.
- Wipe the exterior of the appliance with a soft cloth.
- Remove the grill plates and clean them in warm soapy water. Ensure they are completely dry before refitting them.
- We recommend spreading a small amount of oil or butter on the grill plates. Wipe away any excess with kitchen paper.

Note: A small amount of smoke and slight odour may be produced when the appliance is used for the first time. This is normal and will disappear after a short period.

HOW TO USE

1. Place the appliance on a flat, stable and dry surface.
2. Ensure the drip tray and grill plates are fitted correctly before use.
3. Turn the on/off knob to ON or to a desired timer setting between 5-30 minutes.
    a. When the selected time has elapsed, the appliance switches off automatically.
4. Allow the appliance to preheat. The ready indicator light illuminates green when the appliance is heated and ready for use. If using the timer, set it to the desired cooking time after preheating. Note that the timer starts counting down as soon as it is activated.
5. Place the food on the grill plate and choose your cooking position. Caution: The surfaces may become hot during use. Use oven gloves if necessary.
6. Use only heat-resistant plastic or wooden utensil on the grill plates. This is to prevent damage to the coating of the grill plates.
7. When the cooking is finished, switch off and unplug the appliance.

GR-20B_IM.indd 8 04.11.2026 11:46:25

EN

COOKING POSITIONS

Contact grill/ Closed position: Place the food on the grill plate and lower the top lid onto the food. Perfect for paninis, chicken fillets, hamburgers or other pieces of meat.

Open grill: With one hand on the handle, use the other to press the hinge release button and open the grill fully to 180 degrees so that it lies flat. This allows you to use both grill plates as an open grill. Perfect for grilled vegetables, barbecue skewers, meat or other food that is suitable for grilling.

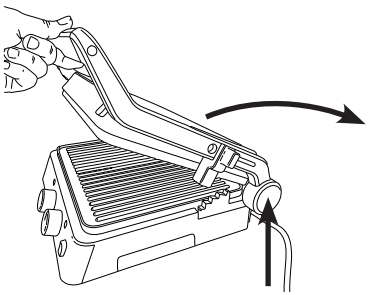

Oven grill/ Height adjusted position: Raise the upper grill plate, move the height adjustment slider to the desired position, then lower the upper grill plate. Press down the front of the upper plate until it clicks to make the two plates levelled. Caution: The surfaces may become hot during use. Use oven gloves if necessary. Ensure that the upper grill plate does not press against the food. This cooking position is suitable for delicate or open foods, such as pizza slices, fish, open sandwiches and gratinated dishes.

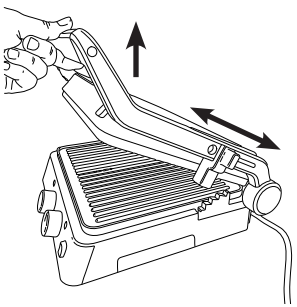

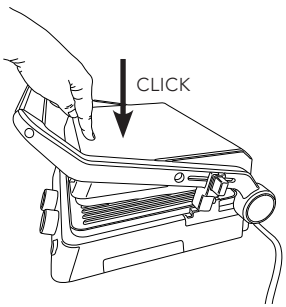

GR-20B_IM.indd 9 04.11.2026 11:46:26

EN

CLEANING AND MAINTENANCE

- Turn off and unplug the appliance.
- Allow the appliance to cool. If food residue is stuck to the grill plates, remove it while the plates are still warm, using a heat-resistant plastic or wooden utensil.
- Remove, empty and clean the drip tray. The drip tray can be cleaned in hot soapy water or in the dishwasher.
- Never immerse the appliance in water or any other liquid.
- Remove the plates by pressing the eject buttons. Clean them in hot water and use a cloth or a sponge. Do not use a steel wool pad or other abrasive cleaners, it may damage the surface. Do not clean the grill plates in the dishwasher.
- Rinse and dry the plates before re-installing them onto the appliance.
- Wipe the exterior with a damp cloth and dry it with a soft cloth.

STORING

- Ensure the appliance is completely cool, and the drip tray is empty.
- Set the adjustment slider on the side of the appliance to “lock”.

GR-20B_IM.indd 10 04.11.2026 11:46:26

TROUBLESHOOTING

Problem	Possible reasons	Solutions
The food is not cooking evenly	There is too much food on the grill plates	Cook smaller portions, and ensure the food is distributed evenly on the grill plates
	The grill plates were not fully preheated	Always preheat the appliance before cooking
	The food was frozen	For a better result, always thaw and dry frozen food before cooking
Excessive smoke is produced during cooking	You are cooking food containing a lot of fat	This may occur during normal use. Ensure the drip tray is fitted correctly and clean it regularly
	Food residue or grease has accumulated on the grill plates	Clean the grill plates and drip tray before use
The appliance does not switch on	The appliance is not plugged in correctly	Ensure the plug is fully inserted into a suitable wall socket
	The timer has been set to 0	Adjust the timer or turn the knob to ON

GR-20B_IM.indd 11 04.11.2026 11:46:26

EN



GUARANTEE

Wilfa issues a 5 year guarantee on this product from the day of purchase is done. The guarantee covers production failure or defects that arise during the guarantee period. Your purchase receipt works as proof towards retailer if claiming your guarantee.

The guarantee is valid only for products that are bought and used in private households. The guarantee is not valid if the product is used commercially. The guarantee is not valid if the product is misused, used by negligence, if not following instructions given by Wilfa, if modified or if unauthorized reparation is done. The guarantee is also not valid for normal wear of the product, misuse, lack of maintenance, use of wrong electrical voltage or:

- Overloading of product
- Parts which are normally worn down
- Parts you can expect being replaced regularly (e.g. filter, battery etc.)

Instructions manual is also available at our website wilfa.com

GR-20B_IM.indd 12 04.11.2026 11:46:26

EN

PRODUCT SPECIFICATIONS

220-240V~50-60Hz 2000W
When the appliance is switched to OFF, the appliance will enter off mode in less than 1 minute. The power consumption in off mode is 0.3W.

SUPPORT AND SPARE PARTS

For support please visit us at **wilfa.com**, and see our customer service/support page. Here you will find frequently asked questions, spare parts, tips and tricks and all our contact information.

RECYCLABILITY



This marking indicates that this product should not be disposed with other household wastes throughout the EU. To prevent possible harm to the environment or human health from uncontrolled waste disposal, recycle it responsibly to promote the sustainable reuse of material resources. To return your used device, please use the return and collection systems or contact the retailer where the product was purchased. They can take this product for environmentally safe recycling free of charge.

AS Wilfa Sandakerveien 114A, 0484 Oslo, Norway
contact@wilfa.com

GR-20B_IM.indd 13 04.11.2026 11:46:26

NO

GR-20B_IM.indd 14 04.11.2026 11:46:26

NO

INNHOLD

16 SIKKERHETSANVISNINGER
18 PRODUKTOVERSIKT
19 FØR BRUK
19 BRUK
21 RENGJØRING OG VEDLIKEHOLD
21 PROBLEMLØSNING
22 GARANTI
23 PRODUKTSPESIFIKASJONER
23 SUPPORT OG RESERVEDELER
23 GJENVINNING

GR-20B_IM.indd 15 04.11.2026 11:46:26

NO

SIKKERHETSANVISNINGER

- Les denne bruksanvisningen nøye før du tar apparatet i bruk, og ta vare på det til senere bruk.
- Sørg for at spenningen i strømnettet er den samme som indikert på apparatets merkeplate.
- For å redusere faren for elektrisk støt. Dekk aldri støpselet, ledningen, eller motorenheten i vann eller noen annen væske.
- Trekk støpselet ut av stikkontakten når apparatet ikke er i bruk samt før rengjøring. La apparatet avkjøles før det rengjøres eller lagres.
- Trekk aldri strømledningen ut etter ledningen. Ta fatt i støpslet og dra det ut.
- Hvis det benyttes reservedeler eller tilbehør som ikke er anbefalt av produsenten, kan det føre til brann, elektrisk sjokk eller andre personskader.
- Må ikke brukes ute eller til kommersielle formål.
- Ikke bruk dette apparatet for formål som ikke det var laget til.
- Ikke la strømledningen henge over kanten av et bord eller en kjøkkenbenk, eller berøre varme overflater.
- Må ikke plasseres på eller nær varm gass eller elektriske plater, mikrobølgeovn eller i en oppvarmet ovn. Benyttes kun på et varmebestandig, flatt underlag.
- Man må være svært forsiktig når man flytter et apparat som inneholder varm olje eller andre

GR-20B_IM.indd 16 04.11.2026 11:46:26

varme væsker.

- Ved bruk av dette apparatet, er det viktig at det er god plass rundt det, slik at det blir god luftsirkulasjon.
- Apparatet må ikke stå uten oppsyn når det er i bruk.
- Sørg for at det ikke er brennbare materialer i nærheten av apparatet når det er i bruk, som gardiner, papir, plast osv.
- Produktet kan brukes av barn fra 8 år og oppover, samt personer med nedsatte fysiske, sansemessige eller mentale evner, eller mangel på erfaring og kunnskap, hvis de er under tilsyn eller har fått anvisninger om sikker bruk av produktet og er klar over farene forbundet med bruken. Ikke la barn leke med apparatet. Rengjøring og vedlikehold skal ikke utføres av barn under 8 år med mindre de er under tilsyn.
- Oppbevar apparatet og ledningen utilgjengelig for barn under 8 år.
- Hvis strømledningen er ødelagt, må den skiftes av produsenten, en servicetekniker eller lignende kvalifisert person for å unngå farlige situasjoner.
- Dette apparatet må ikke brukes med en ekstern timer eller et eget fjernkontrollsystem.
- Dette apparatet er kun beregnet for innendørs, ikke-industriell, ikke-kommersiell bruk.
- Overflaten blir varm under bruk og må ikke berøres.

GR-20B_IM.indd 17 04.11.2026 11:46:26

NO

PRODUKTOVERSIKT

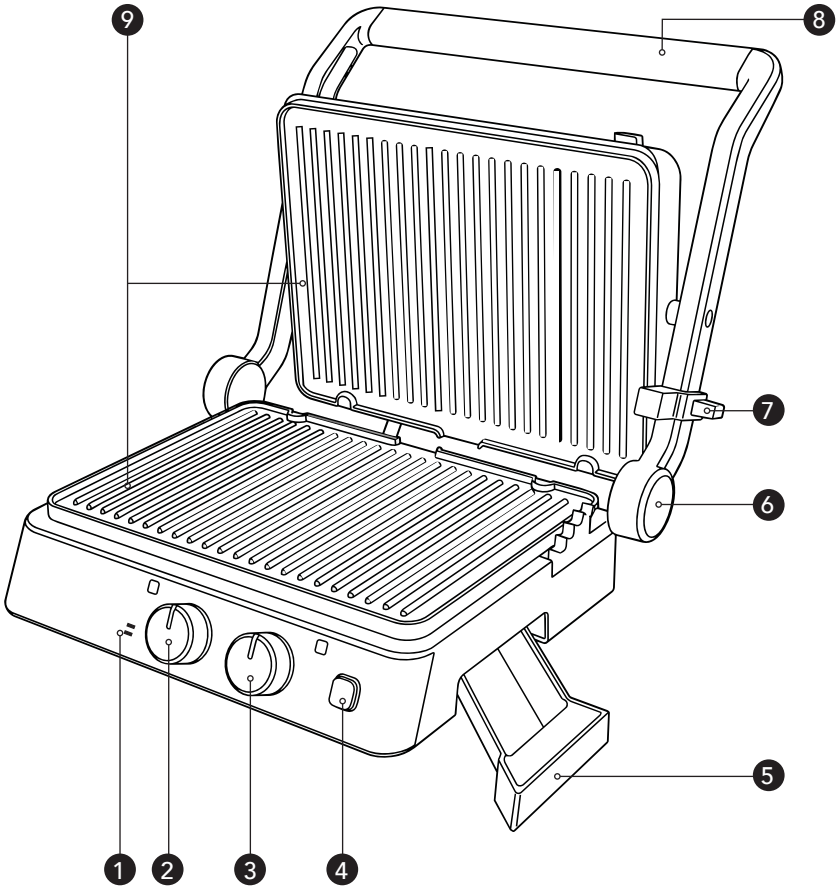

1. Strøm- og klar til bruk-indikatorlys
2. Av/på/timer-knapp
3. Temperaturknapp
4. Utløserknapp for plate
5. Dryppbeger
6. Utløserknapp for hengsel
7. Skyvebryter for høydejustering og låsing
8. Håndtak
9. Avtakbare støpte plater

GR-20B_IM.indd 18 04.11.2026 11:46:26

NO

FØR FØRSTE GANGS BRUK

- Fjern all emballasje og alle etiketter og klistremerker.
- Tørk av utsiden av apparatet med en myk klut.
- Fjern grillplatene og rengjør dem i varmt såpevann. Sørg for at de er helt tørre før de monteres igjen.
- Vi anbefaler å smøre litt olje eller smør på grillplatene. Tørk av det overflødige med kjøkkenpapir.

OBS! Det kan utvikles litt røyk og svak lukt når apparatet brukes for første gang. Dette er normalt og vil forsvinne etter en kort periode.

BRUK

1. Sett maskinen på et plant, stabilt og tørt underlag.
2. Kontroller at dryppbegeret og grillplatene er riktig montert før bruk.
3. Vri på/av-knappen til PÅ eller til ønsket tidsinnstilling mellom 5-30 minutter.
    a. Når den valgte tiden er utløpt, slår apparatet seg av automatisk.
4. La apparatet varmes opp. Klar til bruk-indikatoren lyser grønt når apparatet er oppvarmet og klart til bruk. Hvis du bruker timeren, stiller du den inn på ønsket tilberedningstid etter forvarming. Merk at timeren begynner å telle ned så snart den er aktivert.
5. Legg maten på grillplaten og velg tilberedningsposisjon. OBS! Overflatene kan bli veldig varme under bruk. Bruk grytekluter om nødvendig.
6. Bruk bare varmebestandige plast- eller treredskaper på grillplatene. Dette er for å unngå skade på belegget på grillplatene.
7. Når matlagingen er ferdig, slår du av apparatet og trekker støpselet ut av stikkontakten.

GR-20B_IM.indd 19 04.11.2026 11:46:26

NO

TILBEREDNINGSPOSISJONER

Kontaktgrill / lukket posisjon: Legg maten på grillplaten og senk topplokket ned på maten. Perfekt til panini, kyllingfileter, burgere eller andre kjøttstykker.

Åpen grill: Hold håndtaket med den ene hånden, og trykk på hengselutløserknappen med den andre hånden. Åpne grillen helt til 180 grader, slik at den ligger flatt. Dette gjør at du kan bruke begge grillplatene som en åpen grill. Perfekt til grillede grønnsaker, stekespidd, kjøtt eller annen mat som egner seg til grilling.

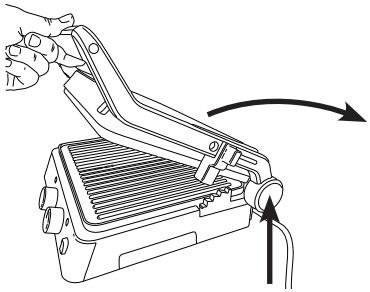

Ovnsgrill / høydejustert posisjon: Hev den øvre grillplaten, flytt høydejusteringsbryteren til ønsket posisjon, og senk deretter den øvre grillplaten. Trykk den fremre delen av den øvre platen ned til det høres et klikk, slik at de to platene står i vater. **OBS!** Overflatene kan bli veldig varme under bruk. Bruk grytekluter om nødvendig. Pass på at den øvre grillplaten ikke trykker mot maten. Denne tilberedningsposisjonen egner seg for delikate eller åpne matretter, som pizzastykker, fisk, åpne smørbrød og gratinerte retter.

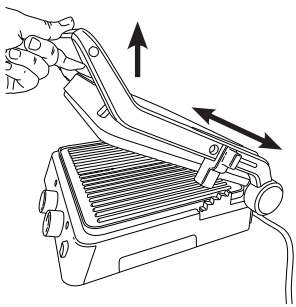

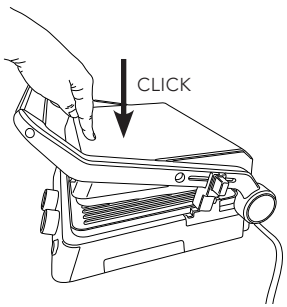

GR-20B_IM.indd 20 04.11.2026 11:46:26

NO

RENGJØRING OG VEDLIKEHOLD

- Slå av apparatet og trekk ut støpselet.
- La apparatet avkjøles. Hvis matrester sitter fast på grillplatene, fjerner du dem mens platene fortsatt er varme ved hjelp av et varmebestandig plast- eller treredskap.
- Fjern, tøm og rengjør dryppbegeret. Dryppbegeret kan rengjøres i varmt såpevann eller i oppvaskmaskin.
- Senk aldri apparatet ned i vann eller andre væsker.
- Fjern platene ved å trykke på utløserknappene. Rengjør dem i varmt vann og bruk en klut eller svamp. Ikke bruk stålull eller andre skuremidler, da det kan skade overflaten. Grillplatene må ikke vaskes i oppvaskmaskin.
- Skyll og tørk platene før du setter dem tilbake på apparatet.
- Rengjør utsiden med en fuktig klut og tørk med en myk klut.

OPPBEVARING

- Sørg for at apparatet er helt avkjølt og at dryppbegeret er tomt.
- Sett justeringsbryteren på siden av apparatet i låst stilling.

PROBLEMLØSNING

Problem	**Possible reasons**	**Solutions**
Maten tilberedes ikke jevnt	Det er for mye mat på grillplatene	Tilbered mindre porsjoner, og sørg for at maten er jevnt fordelt på grillplatene
	Grillplatene ble ikke helt forvarmet	Apparatet må alltid forvarmes før tilberedning
	Maten var frossen	For et bedre resultat bør du alltid tine og tørke frossen mat før tilberedning
Det produseres mye røyk under tilberedningen	Du tilbereder mat som inneholder mye fett	Dette kan oppstå under normal bruk. Sørg for at dryppbegeret er riktig montert, og rengjør det regelmessig
	Matrester eller fett har samlet seg på grillplatene	Rengjør grillplatene og dryppbegeret før bruk
Apparatet slår seg ikke på	Apparatet er ikke riktig tilkoblet	Kontroller at støpselet er satt helt inn i en egnet stikkontakt
	Timeren er satt til 0	Juster timeren eller vri knappen til PÅ

GR-20B_IM.indd 21 04.11.2026 11:46:26

NO



GARANTI

Wilfa gir 5 års garanti på dette produktet fra kjøpsdatoen. Garantien dekker produksjonsfeil eller defekter som oppstår i garantiperioden. Kjøpskvitteringen fungerer som bevis overfor forhandleren ved eventuelle garantikrav.

Garantien er kun gyldig for produkter som er kjøpt og brukt i privathusholdning. Garantien gjelder ikke hvis produktet brukes kommersielt. Garantien er ikke gyldig hvis produktet misbrukes, ved uaktsom bruk eller hvis du ikke følger instruksjonene fra Wilfa, eller ved uautoriserte modifiseringer og reparasjoner. Garantien dekker heller ikke normal bruksslitasje på produktet, misbruk, mangel på vedlikehold, bruk av feil elektrisk spenning eller:

- Overbelastning av produktet
- Overflatebehandling
- Deler som må skiftes ut regelmessig (f.eks. filter, batteri osv.)

GR-20B_IM.indd 22 04.11.2026 11:46:26

PRODUKTSPESIFIKASJONER

220-240V~50-60Hz 2000W
Når apparatet slås til AV, går det i avslått modus på under 1 minutt. Strømforbruket i avslått modus er 0,3 W.

NO

SUPPORT OG RESERVEDELER

For support, besøk , og se vår kundeservice/supportside. Her finner du vanlige spørsmål, reservedeler, tips og triks, samt all kontaktinformasjon.

GJENVINNING



Dette merket betyr at produktet ikke må deponeres med vanlig husholdningsavfall i EØS-området. For å unngå skade på miljø og mennesker, er det viktig at dette produktet gjenvinnes. Lever det brukte produktet til en miljøstasjon eller ta kontakt med butikken hvor du kjøpte det. De kan ta seg av produktet for gjenvinning vederlagsfritt.

SE

GR-20B_IM.indd 24 04.11.2026 11:46:26

SE

INNEHÅLL

26 SÄKERHETSINSTRUKTIONER
29 PRODUKTÖVERSIKT
30 FÖRE FÖRSTA ANVÄNDNINGEN
30 ANVÄNDNINGEN
32 RENGÖRING OCH UNDERHÅLL
33 FELSÖKNING
34 GARANTI
35 PRODUKTSPECIFIKATIONER
35 SUPPORT OCH RESERVDELAR
35 ÅTERVINNINGSBARHET

GR-20B_IM.indd 25 04.11.2026 11:46:26

SE

SÄKERHETSINSTRUKTIONER

- Läs igenom den här bruksanvisningen före användning och spara den för framtida referens.
- Kontrollera att de elektriska specifikationer som finns på märkplåten överensstämmer med strömförsörjningen där apparaten ska användas.
- Skydda mot risk för elstöt. Sänk aldrig ner elkabeln, stickkontakten eller apparaten i vatten eller annan vätska.
- Koppla bort apparaten från eluttaget om den inte ska användas och innan rengöring. Låt apparaten stå framme och svalna före rengöring eller förvaring.
- Dra aldrig i kabeln när apparaten ska kopplas från strömförsörjningen, utan ta tag i stickkontakten och dra ut den.
- Använd enbart reservdelar och tillbehör som rekommenderas av tillverkaren för att undvika risk för brand, elstötar och personskador.
- Apparaten är inte lämplig att använda utomhus eller för kommersiellt syfte.
- Använd produkten enbart för den avsedda användningen.
- Låt inte elkabeln hänga ner över kanter på bord/bänkskivor eller röra vid varma ytor.
- Placera inte apparaten på eller i närheten av en varm gas- eller elplatta, en varm ugn eller

GR-20B_IM.indd 26 04.11.2026 11:46:26

en mikrovågsugn. Använd den enbart på en värmetålig, plan yta.

- Var mycket försiktig när apparaten flyttas om den innehåller varma ingredienser eller het olja.
- Vid användningen måste det finnas tillräckligt med fritt utrymme för luftcirkulation både ovanför och runtom apparaten.
- Lämna aldrig apparaten utan uppsikt när den är igång.
- Se till att det inte finns lättantändliga material i närheten av apparaten när den används, såsom gardiner, papper, plast etc.
- Denna produkt kan användas av barn från 8 års ålder eller äldre och av personer med nedsatt fysisk, sensorisk eller mental förmåga, samt personer med bristande erfarenhet och kunskap, om de övervakas eller instrueras beträffande säker användning av produkten och förstår de risker som är förknippade med användningen. Låt aldrig barn leka med apparaten. Rengöring och underhåll får endast utföras av barn över 8 år under uppsikt av en ansvarig vuxen.
- Se till att apparaten och dess kabel alltid är utom räckhåll för barn under 8 år.
- Av säkerhetsskäl måste en skadad elkabel bytas ut av tillverkaren, dennes servicerepresentant eller motsvarande.
- Apparaten är inte avsedd att användas med extern

GR-20B_IM.indd 27 04.11.2026 11:46:26

timer eller fristående fjärrstyrningssystem.

- Denna apparat är avsedd för användning i hushåll och liknande miljöer, exempelvis i personalkök i butiker, på kontor och andra arbetsplatser, på lantbruk, av gäster på hotell, motell och andra typer av boenden samt på bed and breakfast.
- Undvik att röra vid apparatens yta under användningen eftersom den blir varm.

GR-20B_IM.indd 28 04.11.2026 11:46:26

SE

PRODUKTÖVERSIKT

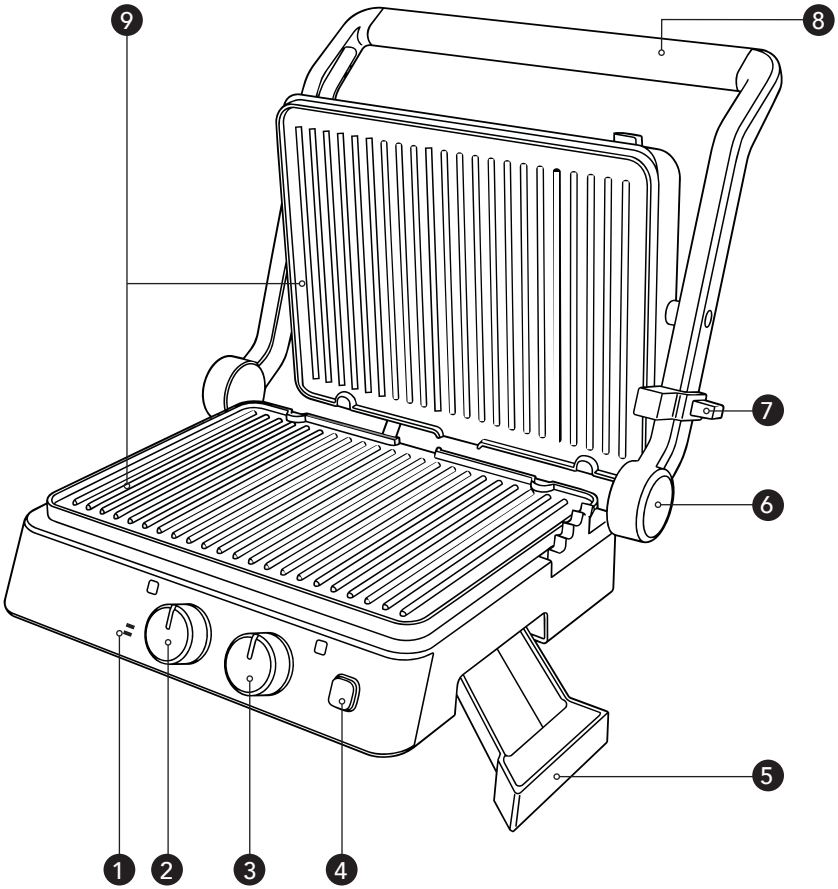

1. Ström- och driftklarindikatorer
2. På/av- och timervred
3. Vred för temperaturinställning
4. Frigöringsknapp för grillplatta
5. Droppbricka
6. Frigöringsknapp för gångjärn
7. Skjutreglage för höjdjustering och låsning
8. Handtag
9. Löstagbara grillplattor

GR-20B_IM.indd 29 04.11.2026 11:46:26

FÖRE FÖRSTA ANVÄNDNINGEN

- Ta bort allt förpackningsmaterial, alla klistermärken och etiketter.
- Torka av apparatens utsida med en mjuk trasa.
- Ta bort grillplattorna och rengör dem i varmt vatten med diskmedel. Se till att de är helt torra innan du sätter tillbaka dem igen.
- Vi rekommenderar att du penslar grillplattorna med en liten mängd olja eller smör. Torka bort överskottet med hushållspapper.

SE

Obs! En liten mängd rök och lätt lukt kan uppstå när apparaten används för första gången. Detta är normalt och upphör efter en kort tids användning.

ANVÄNDNING

1. Ställ apparaten på en plan, stabil och torr yta.
2. Se till att droppbrickan och grillplattorna är korrekt monterade före användning.
3. Vrid på/av- och timervredet till läget ”på” eller till önskad timerinställning mellan 5 och 30 minuter.
    a. När den inställda tiden har gått stängs apparaten av automatiskt.
4. Låt apparaten värmas upp. När apparaten har värmts upp lyser indikatorlampan grönt och apparaten är redo att användas. Om du använder timern ställer du in önskad tillagningstid efter förvärmning. Observera att timern börjar räkna ned så snart den aktiveras.
5. Lägg ingredienserna som ska tillagas på grillplattan och välj önskat grilläge. Var försiktig! Ytorna blir heta under användning. Använd vid behov ugnsvantar.
6. Använd endast värmebeständiga plast- eller träredskap på grillplattorna. Detta för att förhindra skador på grillplattornas beläggning.
7. Stäng av apparaten och dra ut stickkontakten när tillagningen är klar.

GR-20B_IM.indd 30 04.11.2026 11:46:26

GRILLÄGEN

Kontaktgrill/stängt läge: Lägg ingredienserna som ska tillagas på grillplattan och fäll ner den övre grillplattan över dem. Perfekt till paninis, kycklingfiléer, hamburgare eller andra köttbitar.

Öppet läge: Håll i handtaget med ena handen och tryck med den andra på frigöringsknappen för gångjärnet. Fäll upp grillen helt till 180 grader så att grillplattorna bildar en plan grillyta. På så sätt kan du använda båda grillplattorna som en öppen grill. Perfekt för grönsaker, grillspett, kött och andra ingredienser som lämpar sig för grillning.

SE

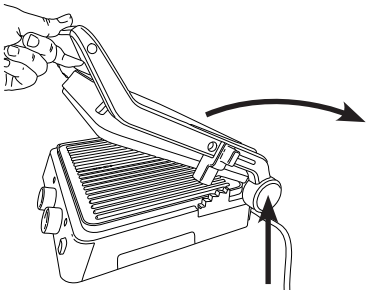

Ugnsgrill/höjdjusterat läge: Höj den övre grillplattan, flytta skjutreglaget för höjdjustering och låsning till önskat läge och sänk sedan den övre grillplattan. Tryck ned den främre delen av den övre grillplattan tills det klickar, så att de båda grillplattorna hamnar i nivå. Var försiktig! Ytorna blir heta under användning. Använd vid behov ugnsvantar. Se till att den övre grillplattan inte pressas mot ingredienserna. Det här grilläget lämpar sig för känsliga eller öppna livsmedel som pizza, fisk, öppna smörgåsar och gratinerade rätter.

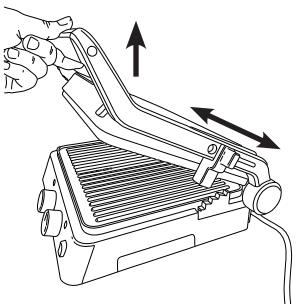

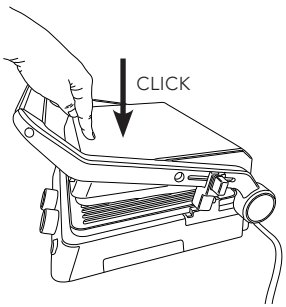

GR-20B_IM.indd 31 04.11.2026 11:46:26

RENGÖRING OCH UNDERHÅLL

- Stäng av apparaten och dra ut stickkontakten.
- Låt apparaten svalna. Om matrester har fastnat på grillplattorna tar du bort dem med ett värmetåligt plast- eller träredskap medan plattorna fortfarande är varma.
- Ta bort, töm och rengör droppbrickan. Droppbrickan kan rengöras i varmt vatten med diskmedel eller i diskmaskin.
- Sänk aldrig ned apparaten i vatten eller annan vätska.
- Ta bort grillplattorna genom att trycka på frigöringsknapparna. Rengör grillplattorna i varmt vatten och använd en mjuk trasa eller svamp. Använd inte stålull eller andra repande rengöringsmedel eftersom de kan skada ytan. Grillplattorna tål inte maskindisk.
- Skölj och torka grillplattorna innan du sätter tillbaka dem på apparaten.
- Torka av apparatens utsida med en fuktig trasa och eftertorka med en torr trasa.

SE

Förvaring

- Kontrollera att apparaten har svalnat helt och att droppbrickan är tom.
- För skjutreglaget på sidan av apparaten till låst läge.

GR-20B_IM.indd 32 04.11.2026 11:46:26

FELSÖKNING

Problem	Möjlig orsak	Lösning
Ingredienserna tillagas inte jämnt	Det ligger för mycket ingredienser på grillplattorna	Tillaga mindre portioner och se till att ingredienserna är jämnt fördelade på grillplattorna
	Grillplattorna var inte tillräckligt uppvärmda	Låt alltid apparaten värmas upp före tillagning
	Ingredienserna var frysta	För bästa resultat bör frysta ingredienser alltid tinas och torkas av före tillagning.
Kraftig rökutveckling under tillagningen	Ingredienserna som tillagas innehåller mycket fett	Detta kan inträffa vid normal användning. Kontrollera att droppbrickan är korrekt monterad och rengör den regelbundet
	Matrester eller fett har ansamlats på grillplattorna	Rengör grillplattorna och droppbrickan före användning
Apparaten startar inte	Stickkontakten är inte ordentligt ansluten till eluttaget	Kontrollera att stickkontakten är ordentligt isatt i ett lämpligt eluttag
	Timern har ställts in på 0	Justera timern eller vrid vredet till läget ”på”

GR-20B_IM.indd 33 04.11.2026 11:46:26



SE

GARANTI

Wilfa ger en garanti på fem (5) år på denna produkt från och med inköpsdatum. Garantin täcker tillverkningsfel eller defekter som uppstår under garantiperioden. Ditt inköpskvitto fungerar som bevis gentemot återförsäljaren om du åberopar garanti.

Garantin gäller endast produkter som köps och används för privat bruk, för normala hushållsändamål. Garantin gäller inte om produkten används för kommersiella ändamål. Garantin gäller inte om produkten används felaktigt eller oaktsamt, om du underlåter att följa Wilfas anvisningar, om produkten har modifierats eller om reparation har utförts av en icke auktoriserad person/verkstad. Garantin omfattar vidare inte fel som uppstår till följd av normalt slitage, felaktig användning, bristande underhåll eller felaktig elektrisk spänning eller:

- Överbelastning av produkten
- Beläggning
- Delar som du kan förvänta dig ska bytas ut regelbundet (t.ex. filter, batteri)

GR-20B_IM.indd 34 04.11.2026 11:46:26

PRODUKTSPECIFIKATIONER

220-240V~50-60Hz 2000W
När apparaten stängs av går den in i viloläge på under en minut. Effektförbrukningen i viloläge är 0,3 W.

SUPPORT OCH RESERVDELAR

SE

För support besök oss på och se vår kundservice-/supportsida. Här hittar du svar på vanliga frågor, reservdelar, tips och tricks och all vår kontaktinformation.

ÅTERVINNINGSBARHET



Denna märkning anger att produkten inte får kastas med vanligt hushållsavfall inom EU. För att förhindra skador på miljö och människor ska produkten lämnas in och återvinnas enligt gällande bestämmelser. Använd produkt kan lämnas på angivna återvinningsanläggningar eller lämnas till din lokala återförsäljare. De kan omhänderta produkten och återvinna den på miljömässigt sätt utan kostnad.

DK

DK

INDHOLD

38 SIKKERHEDSANVISNINGER
41 PRODUKTOVERSIGT
42 INDEN IBRUGTAGNING
42 BRUG
44 RENGØRING OG VEDLIGEHOLDELSE
45 FEJLFINDING
46 GARANTI
47 PRODUKTSPECIFIKATIONER
47 SUPPORT OG RESERVEDELE
47 GENANVENDELIGHED

GR-20B_IM.indd 37 04.11.2026 11:46:26

SIKKERHEDSANVISNINGER

- Læs denne vejledning omhyggeligt inden brug, og gem den til fremtidig reference.
- Spændingen i din strømforsyning skal være den samme som anført på apparatets mærkeplade.
- Reducer risikoen for elektrisk stød. Undgå at nedsænke ledningen, stikket eller apparatet i vand eller nogen anden væske.

- Træk stikket ud, når apparatet ikke er i brug og før rengøring. Lad apparatet køle af, før det rengøres og sættes væk.
- Tag aldrig stikket ud af stikkontakten ved at trække i ledningen. Tag i stedet fat i stikket, og træk det ud af kontakten for at afbryde strømtilførslen.
- Brug af udskiftningsdele eller tilbehør, der ikke er anbefalet af fabrikanten, kan medføre brand, elektrisk stød eller personskade.
- Må ikke bruges udendørs eller til kommercielle formål.
- Undlad at bruge dette apparat til andre formål end det, det er skabt til.
- Undgå at ledningen hænger ud over kanten af bordet/bordpladen eller kommer i kontakt varme ting.
- Må ikke placeres på eller i nærheden af gas- eller el-kogeplader, en opvarmet ovn eller en mikroovn. Må kun bruges på et varmebestandigt, fladt underlag.

- Udvis stor varsomhed ved flytning af ethvert apparat, der indeholder varme fødevarer eller fedtstoffer.
- Sørg for rigelig plads og ventilation omkring alle sider af dette apparat under brug.
- Efterlad ikke apparatet uden opsyn under brug.
- Sørg for, at der ikke befinder sig brændbare materialer som gardiner, papir, plastik osv. i nærheden af apparatet under brug.
- Apparatet må benyttes af børn fra 8 år og personer med begrænsede fysiske, sensoriske eller mentale evner eller mangel på erfaring og viden, hvis de er under opsyn eller har fået vejledning i brug af produktet på en sikker måde og forstår den risiko, der er forbundet hermed. Børn må ikke lege med apparatet. Rengøring og vedligeholdelse må ikke foretages af børn, medmindre de er over 8 år og er under opsyn.
- Apparat og ledning skal opbevares utilgængeligt for børn, der er yngre end 8 år.
- Hvis strømledningen er beskadiget, skal den udskiftes af producenten, en fagmand eller en lignende kvalificeret person for at undgå farlige situationer.
- Dette apparat er ikke beregnet til brug sammen med en ekstern timer eller et separat fjernbetjeningssystem.

GR-20B_IM.indd 39 04.11.2026 11:46:26

- Dette apparat er beregnet til brug i hjemmet og lignende anvendelser som f.eks.: personalekøkkener i butikker, kontorer og andre arbejdsmiljøer i stuehuse samt af gæster på hoteller, moteller og andre overnatningssteder af B&B-typen.
- Overfladen bliver varm under brug og må ikke berøres.

DK

PRODUKTOVERSIGT

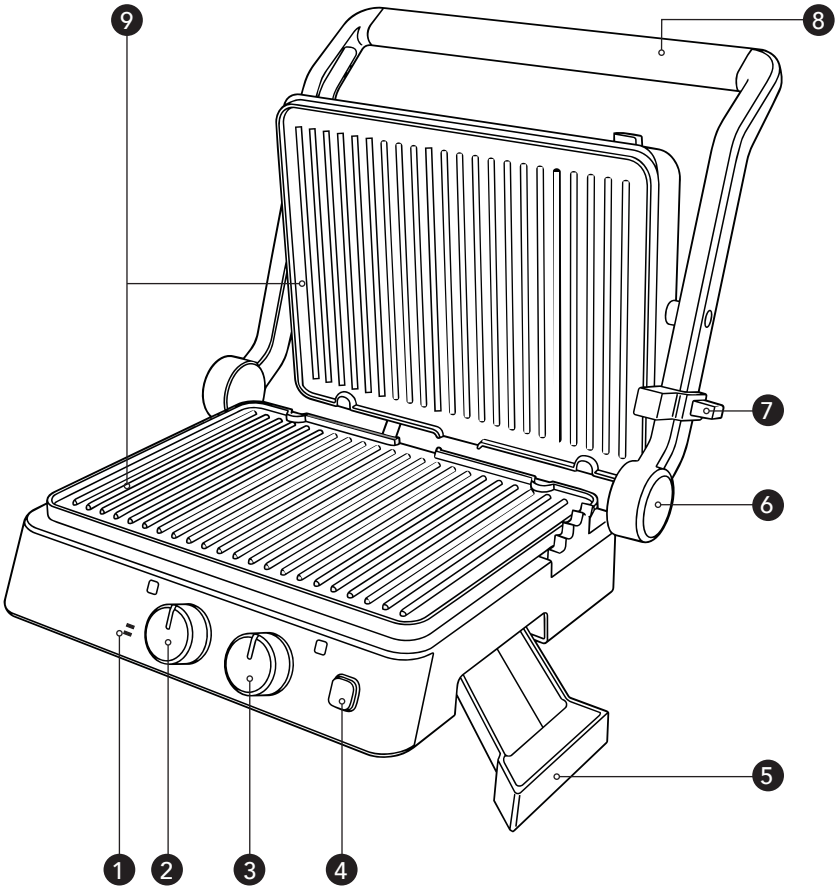

1. Indikatorer for tilsluttet strøm og klar til brug
2. Tænd/sluk/timer-knap
3. Temperaturknap
4. Udløserknap til plade
5. Drypbakke
6. Udløserknap til hængsel
7. Højdejustering og glidelås
8. Håndtag
9. Aftagelige støbejernsplader

GR-20B_IM.indd 41 04.11.2026 11:46:26

INDEN IBRUGTAGNING

- Fjern al emballagemateriale, labels og klistermærker.
- Tør apparatets yderside af med en blød klud.
- Fjern grillpladerne, og rengør dem i varmt sæbevand. De skal være helt tørre, inden de sættes i igen.
- Vi anbefaler, at du smører grillpladerne med lidt olie eller smør. Tør overskydende af med køkkenrulle.

Bemærk: Der kan udvikles lidt røg og en let lugt, når apparatet bruges første gang. Det er normalt og forsvinder efter kort tid..

BRUG

1. Placer apparatet på et jævn, stabilt og tørt underlag.
2. Drypbakken og grillpladerne skal være monteret korrekt inden brug.
3. Drej tænd/sluk-knappen til ON eller til den ønskede timerindstilling mellem 5-30 minutter.
    a. Apparatet slukker automatisk når den valgte tid er gået.
4. Lad apparatet forvarme. Klar-indikatoren lyser grønt, når apparatet er varmt og klar til brug. Hvis du bruger timeren, skal den indstilles på den ønskede tilberedningstid efter forvarmning. Bemærk, at timeren begynder at tælle ned, så snart den aktiveres.
5. Læg maden på grillpladen, og vælg din tilberedningsposition. Forsigtig: Overfladerne bliver varme under brug. Brug evt. ovnhandsker.
6. Brug kun varmebestandige plast- eller træredskaber på grillpladerne. Dermed undgår du at beskadige belægningen på grillpladerne.
7. Sluk for apparatet, og tag stikket ud af stikkontakten, når tilberedningen er færdig.

TILBEREDNINGSPOSITIONER

Kontaktgrill/Lukket position: Placer maden på nederste grillplade, og sænk øverste grillplade ned på maden. Perfekt til panini, kyllingefileter, burgere eller andet kød.

Åben grill: Med den ene hånd på håndtaget bruges den anden til at trykke på udløserknappen til hængslet og åbne grillen helt til 180 grader, så den er flad. Dermed kan du bruge begge grillplader som en åben grill. Perfekt til grillede grøntsager, grillspyd, kød eller andet mad, der er egnet til grillning.

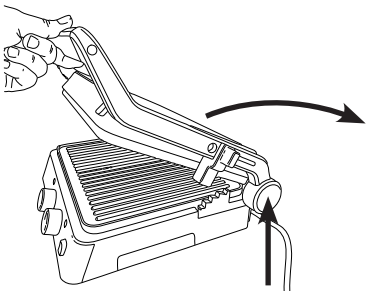

Ovngrill/højdejusteret position: Løft den øverste grillplade, flyt højdejusteringsskyderen til den ønskede position, og sænk derefter den øverste grillplade. Tryk forsiden af den øverste plade ned, indtil den klikker, så de to plader er i vater. Forsigtig: Overfladerne bliver varme under brug. Brug evt. ovnhandsker. Den øverste grillplade må ikke trykke mod maden. Denne tilberedningsposition er velegnet til sart eller åben mad som pizzaskiver, fisk, åbne sandwich og gratinerede retter.

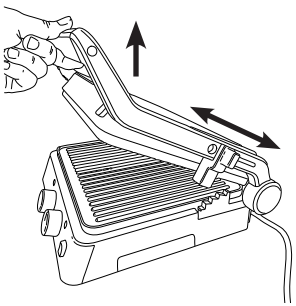

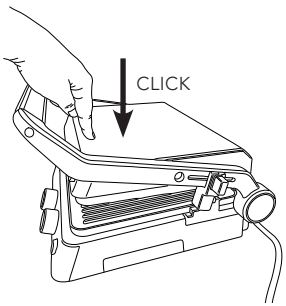

GR-20B_IM.indd 43 04.11.2026 11:46:26

RENGØRING OG VEDLIGEHOLDELSE

- Sluk for apparatet, og træk stikket ud af stikkontakten.
- Lad apparatet køle af. Hvis der sidder madrester fast på grillpladerne, skal de fjernes med et varmebestandigt plast- eller træredskab, mens pladerne stadig er varme.
- Fjern, tøm og rengør drypbakken. Rengør drypbakken i varmt sæbevand eller i opvaskemaskinen.
- Nedsænk aldrig apparatet i vand eller anden væske.
- Fjern pladerne ved at trykke på udløserknapperne. Rengør dem i varmt vand og brug en klud eller en svamp. Brug aldrig ståluld eller andre slibende rengøringsmidler, da de kan beskadige overfladen. Grillpladerne tåler ikke opvaskemaskine.
- Skyl og tør pladerne, inden de sættes i apparatet igen.
- Tør ydersiden af med en fugtig klud, og tør efter med en blød klud.

OPBEVARING

- Apparatet skal være helt afkølet, og drypbakken skal være tom.
- Sæt indstillingsskyderen på siden af apparatet på "låst".

FEJLFINDING

Problemer	Mulig årsag	Løsning
Maden tilberedes ikke ensartet	Der er for meget mad på grillpladerne	Tilbered mindre portioner, og fordel maden jævnt på grillpladerne
	Grillpladerne var ikke forvarmet korrekt	Forvarm altid apparatet inden tilberedning
	Maden var frosset	Tø altid frossen mad op og lad det tørre, inden tilberedning for et bedre resultat
Der dannes meget røg under tilberedningen	Maden har et højt fedtindhold	Det kan ske under normal brug. Monter drypbakken korrekt, og rengør den regelmæssigt
	Der har samlet sig madrester eller fedt på grillpladerne	Rengør grillpladerne og drypbakken før brug
Apparatet tænder ikke	Apparatet er ikke tilsluttet korrekt	Stikket skal sættes helt ind i en egnet stikkontakt
	Timeren er indstillet på 0	Juster timeren, eller drej knappen til ON

GR-20B_IM.indd 45 04.11.2026 11:46:26



DK

GARANTI

Wilfa yder 5 års garanti på dette produkt fra købsdatoen. Garantien dækker produktionsfejl eller mangler, der opstår i garantiperioden. Din kvittering fungerer som dokumentation over for forhandleren, hvis du ønsker at benytte din garanti.

Garantien gælder kun for produkter, der er købt til og bruges i private husstande. Garantien gælder ikke, hvis produktet bruges kommercielt. Garantien gælder ikke, hvis produktet er misbrugt, forsømt, vejledningen fra Wilfa ikke er fulgt, produktet er ændret, eller der er foretaget uautoriseret reparation. Garantien gælder heller ikke for normalt slid på produktet, misbrug, manglende vedligeholdelse, brug af forkert spænding eller:

- Overbelastning af produktet
- Belægning
- Dele, der kan forventes udskiftet regelmæssigt (f.eks. filter, batteri osv.)

GR-20B_IM.indd 46 04.11.2026 11:46:27

PRODUKTSPECIFIKATIONER

220-240V~50-60Hz 2000W
Når apparatet slukkes, går det i off-tilstand på under 1 minut. Strømforbruget i off-tilstand er 0,3 W.

SUPPORT OG RESERVEDELE

Hvis du har brug for support, kan du finde vores kundeservice/supportside på **Wilfa.com**. Her finder du ofte stillede spørgsmål, reservedele, tips og tricks og alle vores kontaktoplysninger.

GENANVENDELIGHED



Denne mærkning viser, at produktet ikke må bortskaffes sammen med andet husholdningsaffald i hele EU. For at forebygge mulige skader på miljøet eller menneskers sundhed fra ukontrolleret bortskaffelse af affald skal produktet genbruges ansvarligt for at fremme bæredygtig genbrug af materielle ressourcer. For at returnere din brugte enhed skal du anvende retur- og indsamlingssystemet eller kontakte den detailhandel, hvor du har købt produktet. De kan tage imod produktet og sikre miljømæssigt ansvarlig genbrug gratis.

Wilfa Danmark A/S Christians Brygge 28 - 1. sal, 1559 København V
contact@wilfa.com

FI

GR-20B_IM.indd 48 04.11.2026 11:46:27

FI

SISÄLTÖ

50 TURVALLISUUSOHJEET
53 TUOTTEEN KUVAUS
54 ENNEN ENSIMMÄISTÄ KÄYTTÖKERTAA
54 KÄYTTÖ
56 PUHDISTUS JA KUNNOSSAPITO
57 VIANMÄÄRITYS
58 TAKUU
59 TUOTETIEDOT
59 TUKI JA VARAOSAT
59 KIERRÄTYS

GR-20B_IM.indd 49 04.11.2026 11:46:27

TURVALLISUUSOHJEET

- Lue tämä käyttöopas huolellisesti ennen laitteen käyttöä ja säästä se vastaisuuden varalle.
- Varmista, että kotitaloutesi sähköverkon jännite on sama kuin laitteen arvokilvessä ilmoitettu jännite.
- Sähköiskuvaaran välttämiseksi: Älä upota johtoa, pistoketta tai laitetta veteen tai muuhun nesteeseen.
- Irrota pistoke pistorasiasta, kun laite ei ole käytössä ja kun aiot puhdistaa laitteen. Anna laitteen jäähtyä ennen kuin pakkaat sen pois.
- Älä riuhdo johtoa irti pistorasiasta, vaan tartu pistokkeeseen ja vedä se irti.
- Muiden kuin valmistajan suosittelemien varaosien tai oheistarvikkeiden käyttäminen voi aiheuttaa tulipalon, sähköiskun tai loukkaantumisen.
- Ei saa käyttää ulkona eikä kaupallisiin tarkoituksiin.
- Laitetta saa käyttää vain sille suunniteltuun käyttötarkoitukseen.
- Älä anna virtajohdon roikkua pöydän tai keittiötason reunan yli tai koskettaa kuumia pintoja.
- Älä aseta laitetta kaasu- tai sähkölieden päälle tai läheisyyteen, kuumaan uuniin tai mikroaaltouuniin. Käytä vain tasaisella, kuumuutta kestävällä pinnalla.
- Ole erityisen varovainen liikutellessasi kuumaa ruokaa tai öljyä sisältävää laitetta.

FI

GR-20B_IM.indd 50 04.11.2026 11:46:27

- Huolehdi riittävästä ilmanvaihdosta jättämällä laitteen sivuille ja yläpuolelle tyhjää tilaa.
- Älä jätä päällä olevaa laitetta ilman valvontaa.
- Varmista, ettei päällä olevan laitteen lähellä ole helposti syttyviä materiaaleja, esimerkiksi verhoja, paperia, muovia jne.
- Kahdeksan vuotta täyttäneet lapset sekä fyysisesti, henkisesti, aisteiltaan tai tietämykseltään rajoittuneet tai kokemattomat henkilöt voivat käyttää laitetta, jos heitä valvotaan tai jos heitä on neuvottu käyttämään laitetta turvallisesti ja he ymmärtävät käyttämiseen liittyvät vaarat. Lapset eivät saa leikkiä laitteella. Lapset eivät saa puhdistaa laitetta, paitsi jos he ovat yli 8-vuotiaita ja valvonnan alaisena.
- Säilytä laite ja sen johto alle 8-vuotiaiden lasten ulottumattomissa.
- Jos virtajohto on vahingoittunut, se on vaaran välttämiseksi vaihdatettava valmistajalla, valmistajan valtuuttamassa huoltokorjaamossa tai valtuutetulla ammattilaisella.
- Tätä laitetta ei ole tarkoitettu käytettäväksi erillisen ajastimen tai kaukosäätimen avulla.
- Tämä laite on tarkoitettu kotitalouskäyttöön ja muihin vastaaviin ympäristöihin, esimerkiksi myymälöiden, toimistojen ja muiden työpaikkojen taukotiloihin, maataloihin sekä asiakkaiden käyttöön hotelleissa, motelleissa ja

GR-20B_IM.indd 51 04.11.2026 11:46:27

aamiaismajoituspaikoissa.

- Pinta kuumenee käytön aikana, eikä sitä saa koskea.

GR-20B_IM.indd 52 04.11.2026 11:46:27

TUOTTEEN KUVAUS

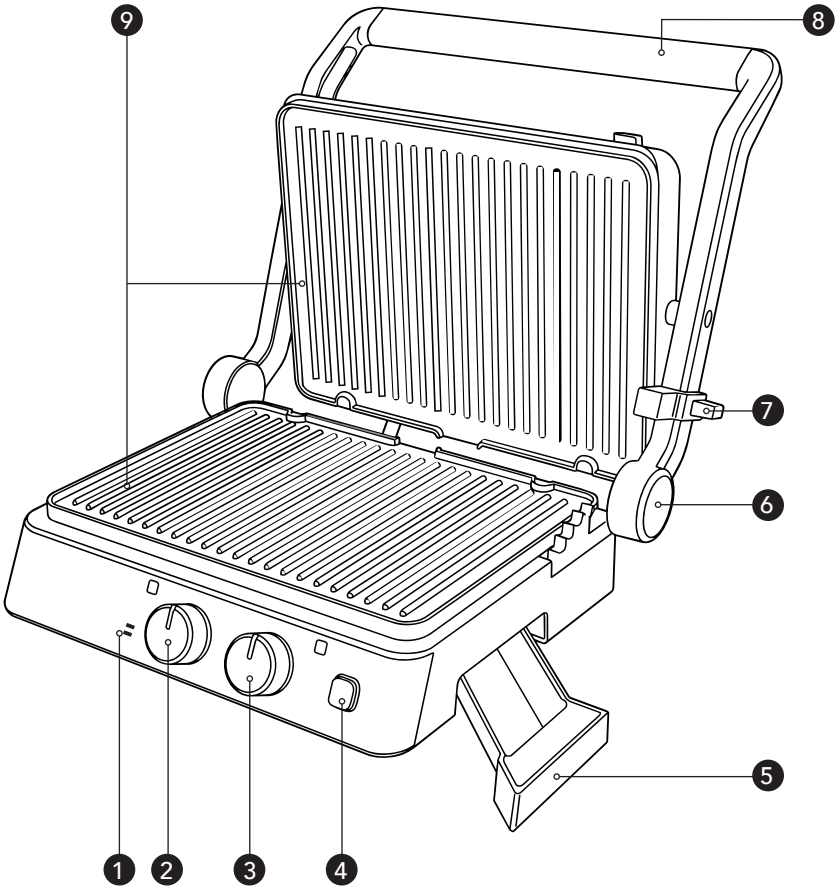

FI

1. Virta- ja käyttövalmiuden merkkivalo
2. Virtakytkin/ajastinnuppi
3. Lämpötilasäädin
4. Paistolevyn irrotuspainike
5. Tippa-alusta
6. Saranan avauspainike
7. Korkeudensäätö- ja lukitusliukus-äädin
8. Kahva
9. Irrotettavat valurautalevyt

GR-20B_IM.indd 53 04.11.2026 11:46:27

ENNEN ENSIMMÄISTÄ KÄYTTÖKERTAA

- Poista kaikki pakkausmateriaalit, etiketit ja tarrat.
- Pyyhi laitteen ulkopuoli pehmeällä liinalla.
- Poista paistolevyt ja puhdista ne lämpimässä saippuavedessä. Varmista ennen niiden takaisin asettamista, että ne ovat täysin kuivia.
- Suosittelemme sivelemään paistolevyille hieman öljyä tai voita. Pyyhi ylimääräinen rasva pois talouspaperilla.

Huomio: Laitteen ensimmäisellä käyttökerralla voi muodostua hieman savua ja hajua. Tämä on normaalia ja loppuu hetken kuluttua.

KÄYTTÖ

1. Aseta laite tasaiselle, vakaalle ja kuivalle alustalle.
2. Varmista ennen käyttöä, että tippa-alusta ja paistolevyt on asennettu oikein.
3. Käännä virtakytkin/ajastinnuppi ON-asentoon tai haluamaasi ajastinasentoon välillä 5–30 minuuttia.
    a. Kun valittu aika on kulunut, laite sammuu automaattisesti.
4. Anna laitteen esilämmetä. Käyttövalmiuden merkkivalo palaa vihreänä, kun laite on lämmennyt ja käyttövalmis. Jos käytät ajastinta, aseta se haluttuun kypsennysaika-asentoon esilämmityksen jälkeen. Huomaa, että ajastin alkaa laskea aikaa alaspäin heti, kun se on aktivoitu.
5. Aseta ruoka paistolevylle ja valitse haluatko grillata levyt kiinni vai auki-asennossa. Varoitus: Pinnat voivat kuumeta käytön aikana. Käytä tarvittaessa patakintaita.
6. Käytä paistolevyillä vain kuumuutta kestäviä muovisia tai puisia keittiövälineitä. Näin estetään paistolevyjen pinnoitteen vaurioituminen.
7. Kun kypsennys on valmis, sammuta laite ja irrota pistoke pistorasiasta.

GR-20B_IM.indd 54 04.11.2026 11:46:27

KYPSENNYSVAIHTOEHDOT

Pöytägrilli / levyt suljettuna: Aseta ruoka paistolevylle ja laske kansi ruoan päälle. Täydellinen paninien, broilerinfileiden, hampurilaisten tai muiden lihapalojen kypsentämiseen.

Avoin grilli: Pidä toisella kädellä kiinni kahvasta ja paina toisella kädellä saranan vapautuspainiketta. Avaa grilli kokonaan 180 astetta niin, että se on tasaisesti vaakatasossa. Näin voit käyttää molempia grillauslevyjä avoimena grillinä. Täydellinen grillatuille vihanneksille, grillivartaille, lihalle tai muille grillaukseen soveltuville ruoille.

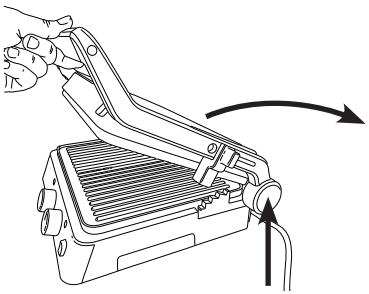

Uunigrilli / korkeutta säädetty: Nosta ylempi paistolevy, siirrä korkeudensäädön liukusäädin haluttuun asentoon ja laske sitten ylempi paistolevy alas. Paina ylälevyn etuosaa alaspäin, kunnes se napsahtaa paikalleen niin, että kaksi levyä asettuvat kohdakkain. Varoitus: Pinnat voivat kuumeta käytön aikana. Käytä tarvittaessa patakintaita. Varmista, ettei ylempi painolevy paina ruokaa vasten. Tämä kypsennysasento sopii herkille tai avoimille ruoille, kuten pizzaviipaleille, kalalle, avoimille voileiville ja gratinoiduille ruoille.

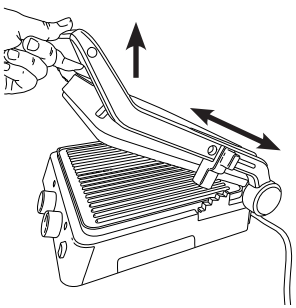

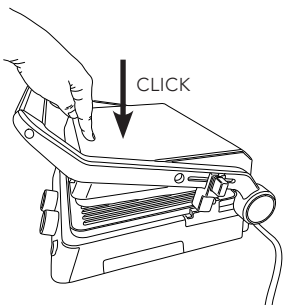

GR-20B_IM.indd 55 04.11.2026 11:46:27

PUHDISTUS JA KUNNOSSAPITO

- Katkaise laitteesta virta ja irrota pistoke pistorasiasta.
- Anna laitteen jäähtyä. Jos paistolevyihin on tarttunut ruoantähteitä, poista ne levyjen ollessa yhä lämpimiä lämmönkestävällä muovisella tai puisella keittiövälineellä.
- Irrota, tyhjennä ja puhdista tippa-alusta. Tippa-alustan voi puhdistaa kuumassa saippuavedessä tai astianpesukoneessa.
- Älä koskaan upota laitetta veteen tai muuhun nesteeseen.
- Poista levyt painamalla irrotuspainikkeita. Puhdista ne kuumalla vedellä ja käytä liinaa tai sientä. Älä käytä teräsvillaa tai muita hankaavia puhdistusvälineitä, sillä ne voivat vaurioittaa pintaa. Älä pese paistolevyjä astianpesukoneessa.
- Huuhtele ja kuivaa levyt ennen niiden asentamista takaisin laitteeseen.
- Pyyhi ulkopinta kostealla liinalla ja kuivaa se pehmeällä liinalla.

FI

SÄILYTYS

- Varmista, että laite on täysin jäähtynyt ja että tippa-alusta on tyhjä.
- Aseta laitteen sivussa oleva liukusäädin lukitusasentoon.

GR-20B_IM.indd 56 04.11.2026 11:46:27

VIANMÄÄRITYS

Ongelma	Mahdollinen syy	Ratkaisu
Ruoka ei kypsy tasaisesti	Paistolevyillä on liian paljon ruokaa	Kypsennä pienempiä annoksia ja varmista, että ruoka jakautuu tasaisesti paistolevyille
	Paistolevyjä ei esilämmitetty kokonaan	Esilämmitä laite aina ennen kypsentämistä
	Ruoka oli pakastettua	Parhaan tuloksen saat sulattamalla ja kuivaamalla pakastetut ruoat aina ennen kypsennystä
Kypsennyksen aikana muodostuu liikaa savua	Kypsennät runsaasti rasvaa sisältävää ruokaa	Näin voi käydä normaalissa käytössä. Varmista, että tippa-alusta on asennettu oikein, ja puhdista se säännöllisesti.
	Paistolevyille on kertynyt ruokajäämiä tai rasvaa	Puhdista paistolevyt ja tippa-alusta ennen käyttöä
Laite ei käynnisty	Laitetta ei ole kytketty pistorasiaan oikein	Varmista, että pistoke on kunnolla kiinni pistorasiassa
	Ajastin on asetettu 0-asentoon	Säädä ajastinta tai käännä virtakytkin/nuppi ON-asentoon

GR-20B_IM.indd 57 04.11.2026 11:46:27



TAKUU

Wilfa myöntää tälle tuotteelle viiden (5) vuoden takuun ostopäivämäärästä alkaen. Takuu kattaa valmistusvirheet ja takuuaikana ilmenevät viat. Ostokuitti toimii todisteena jälleenmyyjälle takuuvaatimusten esittämisen yhteydessä.

FI

Takuu koskee ainoastaan yksityiskäyttöön ostettuja ja yksityiskäytössä olleita tuotteita. Takuu ei ole voimassa, jos tuotetta on käytetty kaupallisesti. Takuu ei ole voimassa, jos tuotetta on käytetty väärin, huolimattomasti tai Wilfan antamien ohjeiden vastaisesti tai jos tuotetta on muutettu tai korjattu valtuuttamattomalla tavalla. Takuu ei koske myöskään tuotteen normaalia kulumista, väärinkäyttöä, huollon puutetta, väärän sähköjännitteen käyttöä eikä:

- Tuotteen ylikuormittamista
- Pinnoitetta
- Osia, jotka pitääkin vaihtaa säännöllisesti (esim. suodatin, paristo jne.)

TUOTETIEDOT

220-240V~50-60Hz 2000W
Kun laite kytketään OFF-asentoon, se siirtyy lepotilaan alle minuutissa. Virrankulutus lepotilassa on 0,3 W.

TUKI JA VARAOSAT

Tukiasioissa käy osoitteesta **wilfa.fi** ja tutustu asiakaspalvelu-/tukisivuumme. Sieltä löydät usein kysytyt kysymykset, varaosat, vinkit ja neuvot sekä kaikki yhteystietomme.

KIERRÄTYS



Tämä merkki osoittaa, että tuotetta ei saa hävittää EU:n alueella talousjätteen mukana. Tuote on kierrätettävä kestävän kehityksen periaatteiden mukaisesti, jotta ympäristölle ja ihmisten terveydelle ei aiheudu haittaa. Kierrätä käytetty laite viemällä se keräyspisteeseen tai palauttamalla se tuotteen jälleenmyyjälle. Tällöin se käsitellään ilmainen ympäristön kannalta turvallisesti.

Oy Wilfa Suomi Ab Piispansilta 11 C, FI-02230 Espoo, Suomi
contact@wilfa.fi

GR-20B_IM.indd 59 04.11.2026 11:46:27

DE

DE

INHALTSVERZEICHNIS

62 SICHERHEITSHINWEISE
65 PRODUKTÜBERSICHT
66 VOR DER ERSTEN VERWENDUNG
66 VERWENDUNG
68 REINIGUNG UND PFLEGE
69 FEHLERBEHEBUNG
70 GARANTIE
71 PRODUKTDATEN
71 SUPPORT UND ERSATZTEILE
71 RECYCLINGFÄHIGKEIT

GR-20B_IM.indd 61 04.11.2026 11:46:27

SICHERHEITSHINWEISE

- Lesen Sie diese Bedienungsanleitung vor Verwendung des Geräts gründlich durch und bewahren Sie sie auf.
- Stellen Sie sicher, dass die Spannung Ihrer Steckdose mit der auf dem Typenschild des Geräts angegebenen Spannung übereinstimmt,
- um die Gefahr eines Stromschlags zu vermeiden. Tauchen Sie das Kabel, den Stecker oder das Gerät nie in Wasser oder andere Flüssigkeiten.
- Ziehen Sie den Stecker aus der Steckdose, wenn das Gerät nicht in Gebrauch ist oder zur Reinigung des Geräts. Lassen Sie das Gerät abkühlen, bevor Sie es reinigen oder wegstellen.
- Ziehen Sie niemals am Kabel, um das Gerät von der Steckdose zu trennen. Greifen Sie stattdessen den Stecker und ziehen Sie ihn ab.
- Die Verwendung von Ersatzteilen oder Zubehör, das nicht vom Hersteller empfohlen wird, kann zu Bränden, Stromschlägen oder Verletzungen führen.
- Nicht im Freien oder zu gewerblichen Zwecken verwenden.
- Verwenden Sie dieses Gerät nur für den Zweck, für den es entwickelt wurde.
- Lassen Sie das Kabel nicht über einen Tisch oder eine Theke herunterhängen oder heiße Flächen

berühren.

- Stellen Sie das Gerät niemals auf einen heißen Gas- oder Elektroherd, einen Heizofen oder in dessen Nähe. Verwenden Sie es nur auf einer hitzebeständigen, ebenen Oberfläche.
- Beim Bewegen von Geräten, die heiße Lebensmittel oder Öle enthalten, ist äußerste Vorsicht geboten.
- Bei Verwendung dieses Gerätes ist oben und an den Seiten für eine ausreichende Luftzufuhr zu sorgen.
- Lassen Sie das Gerät während des Betriebs nicht unbeaufsichtigt.
- Stellen Sie bei der Verwendung dieses Geräts sicher, dass sich keine entflammbaren Materialien wie Vorhänge, Papier, Kunststoff usw. in der Nähe befinden.
- Dieses Gerät kann von Kindern ab 8 Jahren und Personen mit verminderten körperlichen, sensoriellen oder geistigen Fähigkeiten bzw. ohne ausreichende Erfahrung und Wissen verwendet werden, wenn sie beaufsichtigt werden, eine Einweisung zur sicheren Nutzung des Geräts erhalten haben und die damit verbundenen Gefahren verstanden haben. Das Gerät ist kein Spielzeug für Kinder. Die Reinigung und benutzerseitige Pflege dürfen nicht von Kindern ausgeführt werden, es sei denn sie sind älter als 8 Jahre und werden beaufsichtigt.

GR-20B_IM.indd 63 04.11.2026 11:46:27

- Das Gerät und sein Kabel außerhalb der Reichweite von Kindern unter 8 Jahren aufbewahren.
- Wenn das Stromkabel beschädigt ist, muss es vom Hersteller, seiner Servicestelle oder ähnlich qualifizierten Personen ersetzt werden, um eine Gefährdung auszuschließen.
- Das Gerät ist nicht zur Bedienung über eine externe Zeitschaltuhr oder ein separates Fernsteuerungssystem vorgesehen.
- Dieses Gerät ist für den Einsatz in Haushalten und ähnlichen Anwendungen vorgesehen, wie z. B. in Personalküchen in Geschäften, Büros und anderen Arbeitsumgebungen oder von Gästen in Hotels, Motels, Bed & Breakfast und anderen Unterkünften.
- Die Oberfläche wird während des Gebrauchs heiß und darf nicht berührt werden.

PRODUKTÜBERSICHT

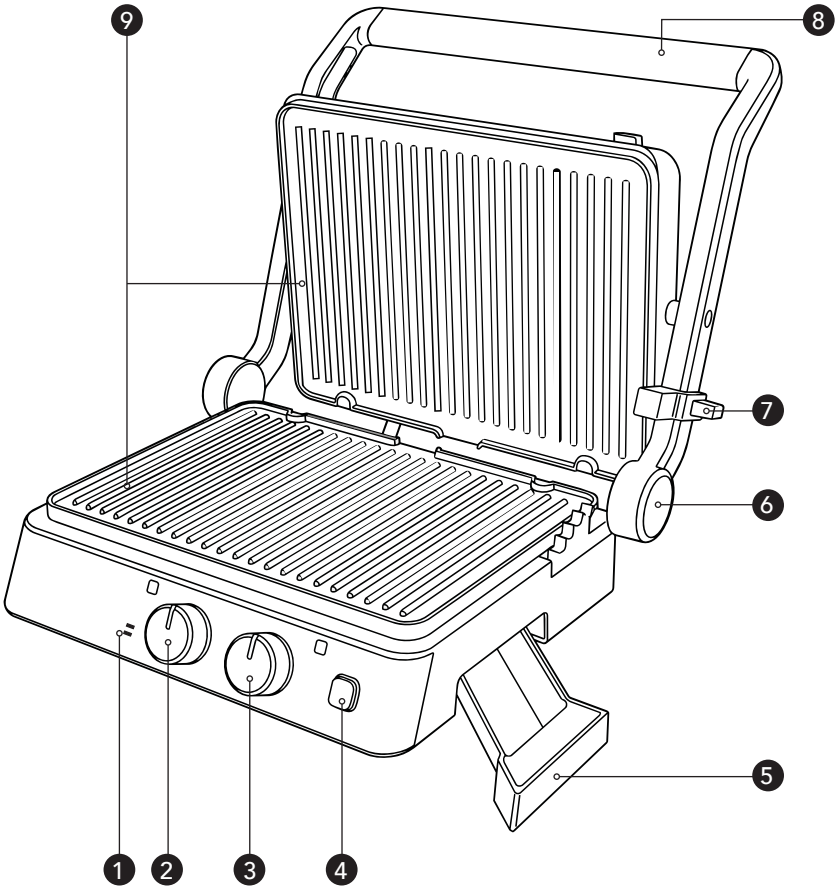

1. Betriebs- und Bereitschaftsanzeigen
2. Ein-/Aus-/Timer-Knopf
3. Temperaturregler
4. Plattenauswurftaste
5. Auffangschale
6. Scharnierentriegelungsknopf
7. Höheneinstellungs- und Feststellschieber
8. Griff
9. Herausnehmbare Gussplatten

GR-20B_IM.indd 65 04.11.2026 11:46:27

VOR DER ERSTEN VERWENDUNG

- Entfernen Sie alle Verpackungsmaterialien, Aufkleber und Etiketten.
- Wischen Sie die Außenseite des Geräts mit einem weichen Tuch ab.
- Nehmen Sie die Grillplatten heraus und reinigen Sie sie in warmem Spülwasser. Vergewissern Sie sich, dass die Teile vollständig trocken sind, bevor Sie sie wieder einsetzen.
- Wir empfehlen, die Grillplatten mit etwas Öl oder Butter zu bestreichen. Überschüssiges Öl oder Butter mit Küchenpapier abwischen.

Hinweis: Bei der ersten Verwendung des Geräts kann es zu einer leichten Rauch- und Geruchsentwicklung kommen. Dies ist normal und verschwindet nach kurzer Zeit.

VERWENDUNG

1. Stellen Sie das Gerät auf eine flache, stabile und trockene Fläche.
2. Kontrollieren Sie, dass die Auffangschale und die Grillplatten vor der Verwendung korrekt angebracht sind.
3. Drehen Sie den Ein-/Aus-Knopf auf ON oder auf die gewünschte Timer-Einstellung zwischen 5 und 30 Minuten.
   a. Nach Ablauf der eingestellten Zeit schaltet sich das Gerät automatisch ab.
4. Lassen Sie das Gerät vorheizen. Die Bereitschaftsanzeige leuchtet grün, wenn das Gerät aufgeheizt und betriebsbereit ist. Wenn Sie den Timer verwenden, stellen Sie ihn nach dem Vorheizen auf die gewünschte Garzeit ein. Beachten Sie, dass der Timer mit dem Countdown beginnt, sobald er aktiviert wird.
5. Legen Sie das Grillgut auf die Grillplatte und wählen Sie Ihre Grillstellung. Vorsicht: Die Oberflächen können bei Verwendung heiß werden. Verwenden Sie bei Bedarf Ofenhandschuhe.
6. Verwenden Sie nur hitzebeständige Utensilien aus Kunststoff oder Holz auf den Grillplatten. Damit wird eine Beschädigung der Beschichtung der Grillplatten vermieden.
7. Wenn der Grillvorgang beendet ist, schalten Sie das Gerät aus und ziehen Sie den Netzstecker.

GRILLEINSTELLUNGEN

Kontaktgrill/Geschlossene Stellung: Legen Sie das Grillgut auf die Grillplatte und senken Sie den Deckel auf das Grillgut ab. Perfekt für Paninis, Hähnchenfilets, Burger oder andere Fleischstücke.

Offener Grill: Halten Sie den Griff mit einer Hand fest, drücken Sie mit der anderen Hand auf den Scharnierentriegelungsknopf und öffnen Sie den Grill vollständig auf 180 Grad, sodass er flach liegt. So können Sie beide Grillplatten als offenen Grill verwenden. Perfekt für Grillgemüse, Grillspieße, Fleisch oder anderes Grillgut.

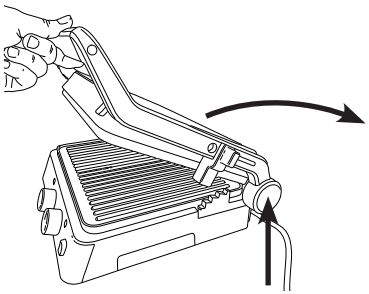

Ofengrill/Höhenverstellte Stellung: Heben Sie die obere Grillplatte an, bewegen Sie den Schieber zur Höheneinstellung in die gewünschte Stellung und senken Sie dann die obere Grillplatte ab. Drücken Sie die obere Grillplatte vorne nach unten, bis sie einrastet und beide Grillplatten auf gleicher Höhe liegen. Vorsicht: Die Oberflächen können bei Verwendung heiß werden. Verwenden Sie bei Bedarf Ofenhandschuhe. Achten Sie darauf, dass die obere Grillplatte nicht auf die Speisen drückt. Diese Grillstellung eignet sich für empfindliche oder offene Speisen wie Pizzastücke, Fisch, belegte Sandwiches und überbackene Gerichte.

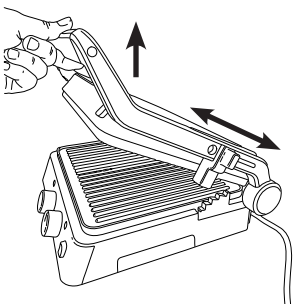

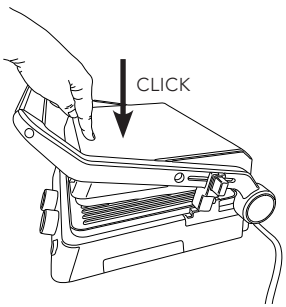

GR-20B_IM.indd 67 04.11.2026 11:46:27

REINIGUNG UND PFLEGE

- Schalten Sie das Gerät aus und ziehen Sie den Netzstecker.
- Lassen Sie das Gerät abkühlen. Wenn Speisereste an den Grillplatten haften bleiben, entfernen Sie sie mit einem hitzebeständigen Kunststoff- oder Holzutensil, während die Platten noch warm sind.
- Entfernen, entleeren und reinigen Sie die Auffangschale. Die Auffangschale kann in heißem Seifenwasser oder in der Spülmaschine gereinigt werden.
- Tauchen Sie das Gerät niemals in Wasser oder andere Flüssigkeiten.
- Nehmen Sie die Platten ab, indem Sie die Plattenauswurftasten drücken. Reinigen Sie die Platten in heißem Wasser und verwenden Sie ein Tuch oder einen Schwamm. Verwenden Sie keine Stahlwollepads oder anderen scheuernden Reinigungsmittel, da diese die Oberfläche beschädigen können. Reinigen Sie die Grillplatten nicht in der Spülmaschine.
- Spülen und trocknen Sie die Platten, bevor Sie sie wieder in das Gerät einsetzen.
- Wischen Sie die Außenseite mit einem feuchten Tuch ab und trocknen Sie sie mit einem weichen Tuch.

LAGERUNG

- Vergewissern Sie sich, dass das Gerät vollständig abgekühlt und die Auffangschale leer ist.
- Stellen Sie den Einstellschieber an der Seite des Gerätes auf „Lock".

FEHLERBEHEBUNG

Problem	Mögliche Ursache	Lösung
Das Grillgut gart nicht gleichmäßig	Es befindet sich zu viel Grillgut auf den Grillplatten	Grillen Sie kleinere Portionen und achten Sie darauf, dass das Grillgut gleichmäßig auf den Grillplatten verteilt ist
	Die Grillplatten wurden nicht vollständig vorgeheizt	Heizen Sie das Gerät vor dem Gebrauch immer vor.
	Das Grillgut war gefroren	Lassen Sie tiefgekühlte Lebensmittel für ein besseres Ergebnis vor dem Grillen immer auftauen
Während des Grillens entsteht übermäßig viel Rauch	Sie grillen Speisen mit einem hohen Fettgehalt	Dies kann bei normaler Verwendung auftreten. Achten Sie auf korrekten Sitz der Auffangschale und reinigen Sie diese regelmäßig
	Auf den Grillplatten haben sich Speisereste oder Fett angesammelt	Reinigen Sie die Grillplatten und die Auffangschale vor Verwendung
Das Gerät lässt sich nicht einschalten	Das Gerät ist nicht korrekt mit der Stromversorgung verbunden	Kontrollieren Sie, dass der Netzstecker vollständig in eine geeignete Steckdose eingesteckt ist
	Der Timer wurde auf 0 eingestellt	Stellen Sie den Timer ein oder drehen Sie den Knopf auf ON

GR-20B_IM.indd 69 04.11.2026 11:46:27



GARANTIE

Wilfa gewährt auf dieses Produkt 5 Jahre Garantie ab Kaufdatum. Die Garantie deckt Produktionsfehler oder Mängel ab, die während der Garantiezeit auftreten. Ihr Kaufbeleg dient als Nachweis gegenüber dem Händler, wenn Sie Ihre Garantie in Anspruch nehmen.

DE

Die Garantie gilt nur für Produkte, die für Privathaushalte gekauft und dort verwendet werden. Die Garantie gilt nicht, wenn das Produkt gewerblich verwendet wird. Die Garantie gilt nicht bei unsachgemäßer oder fahrlässiger Verwendung, Nichtbefolgung der Anleitungen von Wilfa oder falls das Gerät modifiziert oder eine nicht-autorisierte Reparatur daran vorgenommen wird. Die Garantie gilt auch nicht für normalen Verschleiß und Abnutzung des Produkts, fehlerhafte Verwendung, mangelhafte Pflege, Verwendung einer falschen elektrischen Spannung oder:

- Überlastung des Produkts
- Lackierung
- Teile, bei denen ein regelmäßiger Austausch zu erwarten ist (z. B. Filter, Batterie usw.)

GR-20B_IM.indd 70 04.11.2026 11:46:27

PRODUKTDATEN

220-240V~50-60Hz 2000W
Wenn du das Gerät auf OFF stellst, geht es in weniger als einer Minute in den Aus-Modus. Der Stromverbrauch im Aus-Modus liegt bei 0,3 W.

SUPPORT UND ERSATZTEILE

Support erhalten Sie auf **wilfa.com** und auf unserer Kundenservice-/Support-Seite. Hier finden Sie häufig gestellte Fragen, Ersatzteile, Tipps und Tricks sowie unsere Kontaktdaten.

RECYCLINGFÄHIGKEIT



Diese Kennzeichnung weist darauf hin, dass das Produkt EU-weit nicht über den Hausmüll entsorgt werden darf. Um mögliche Schäden für die Umwelt oder die menschliche Gesundheit durch unkontrollierte Abfallentsorgung zu vermeiden, recyceln Sie das Gerät verantwortungsvoll, um die nachhaltige Wiederverwendung von Materialressourcen zu fördern. Um Ihr Altgerät zurückzugeben, nutzen Sie bitte eines der Rückgabe- und Sammelsysteme oder wenden Sie sich an den Händler, bei dem das Produkt gekauft wurde. Dort kann das Produkt für ein umweltfreundliches Recycling übernommen werden kostenlos.

Wilfa Germany GMBH Feldbergst. 27-29, 61440 Oberursel, Germany
contact@wilfa.de

GR-20B_IM.indd 71 04.11.2026 11:46:27

NL

NL

INHOUDSOPGAVE

74 VEILIGHEIDSINSTRUCTIES
77 PRODUCTOVERZICHT
78 VÓÓR HET EERSTE GEBRUIK
78 GEBRUIK
80 REINIGING EN ONDERHOUD
81 PROBLEEMOPLOSSING
82 GARANTIE
83 PRODUCTSPECIFICATIES
83 ONDERSTEUNING EN RESERVEONDERDELEN
83 RECYCLING

GR-20B_IM.indd 73 04.11.2026 11:46:27

VEILIGHEIDSINSTRUCTIES

- Lees deze gebruiksaanwijzing zorgvuldig voordat u het product gebruikt en bewaar deze voor toekomstige raadpleging.
- Zorg ervoor dat de spanning in uw stopcontact gelijk is aan de spanning die op het typeplaatje van het apparaat aangegeven wordt.
- Risico van elektrische schok! Dompel het snoer, het stopcontact of het apparaat niet onder in water of een andere vloeistof.
- Haal de stekker uit het stopcontact wanneer u het apparaat niet gebruikt en voordat u het reinigt. Laat het apparaat afkoelen voordat u het reinigt of opbergt.
- Trek nooit aan het snoer om de stekker uit het stopcontact te halen. Pak in plaats daarvan de stekker vast en trek eraan om deze los te koppelen.
- Het gebruik van vervangende onderdelen of accessoires die niet door de fabrikant aanbevolen worden, kan brand, elektrische schokken of letsel veroorzaken.
- Niet buiten of voor commerciële doeleinden gebruiken.
- Gebruik dit apparaat niet voor andere doeleinden dan waarvoor het ontworpen is.
- Laat het snoer niet over de rand van een tafel of aanrecht hangen of in contact komen met warme oppervlakken.

- Plaats het apparaat niet op of in de buurt van een hete gasbrander of elektrische brander, verwarmde oven of magnetron. Gebruik het alleen op een hittebestendig, vlak oppervlak.
- Wees uiterst voorzichtig bij het verplaatsen van apparaten die hete voedingsmiddelen of oliën bevatten.
- Zorg bij gebruik van dit apparaat voor voldoende ruimte aan de bovenkant en aan alle zijkanten voor luchtcirculatie.
- Laat dit apparaat niet onbeheerd achter tijdens het gebruik.
- Zorg er bij het gebruik van dit apparaat voor dat er zich geen ontvlambare materialen in de buurt bevinden, zoals gordijnen, papier, plastic enz.
- Dit apparaat kan door kinderen vanaf acht jaar gebruikt worden en door personen met een fysieke, zintuiglijke of verstandelijke beperking en/of door mensen die een gebrek aan ervaring of kennis hebben, mits zij het apparaat onder toezicht gebruiken of instructies gekregen hebben over de veilige manier waarop het apparaat gebruikt moet worden en de hieraan gerelateerde gevaren begrepen hebben. Kinderen mogen het apparaat niet als speelgoed gebruiken. Kinderen mogen het apparaat niet reinigen en onderhouden, tenzij zij ouder zijn dan acht jaar en deze handelingen onder toezicht uitvoeren.
- Houd het apparaat en het snoer uit de buurt van

GR-20B_IM.indd 75 04.11.2026 11:46:27

kinderen die jonger zijn dan acht jaar.

- Als het snoer beschadigd is, moet de fabrikant, de servicemonteur of een soortgelijk gekwalificeerde persoon dit vervangen, om gevaarlijke situaties te voorkomen.
- Het apparaat is niet bedoeld voor bediening door middel van een externe timer of een aparte afstandsbediening.
- Dit apparaat is bedoeld voor gebruik in huishoudelijke en soortgelijke toepassingen zoals: personeelskeukens in winkels, kantoren en andere werkomgevingen, landhuizen, door klanten in hotels, motels en andere woonomgevingen, B&B's.
- Het oppervlak wordt heet tijdens het gebruik en mag niet aangeraakt worden.

PRODUCTOVERZICHT

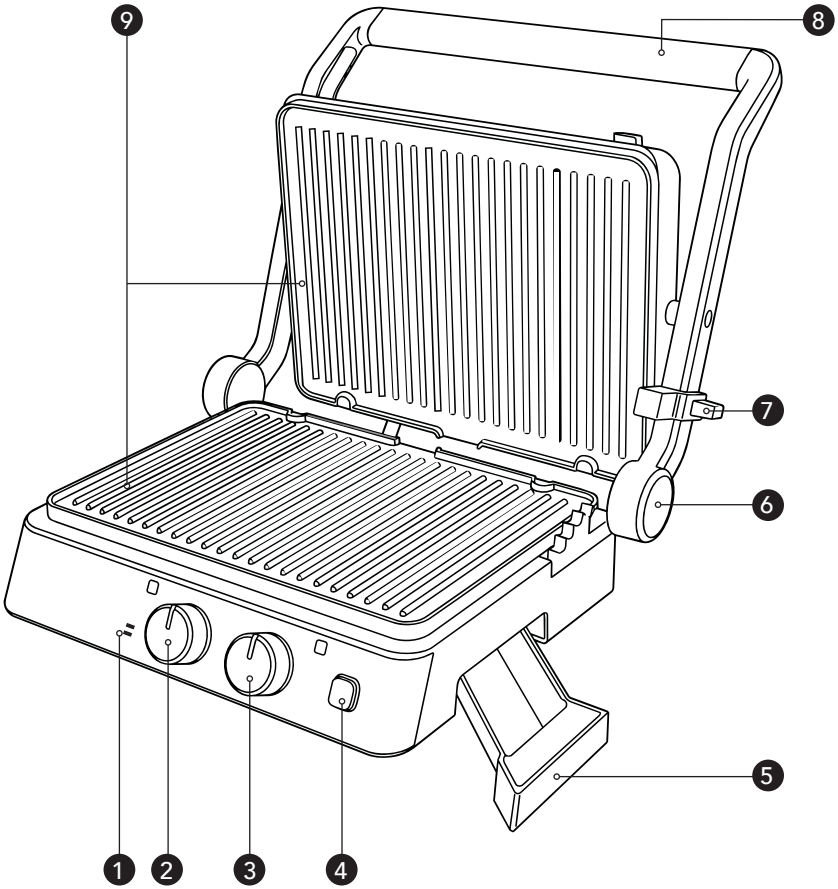

NL

1. Indicatielampjes voor stroom en gereedheid
2. Aan/Uit/Timerknop
3. Temperatuurknop
4. Knop voor het losmaken van de plaat
5. Lekbak
6. Knop voor het losmaken van het scharnier
7. Schuifknop voor hoogteverstelling en vergrendeling
8. Handgreep
9. Verwijderbare gietijzeren platen

GR-20B_IM.indd 77 04.11.2026 11:46:27

VÓÓR HET EERSTE GEBRUIK

- Verwijder alle verpakkingsmaterialen, etiketten en stickers.
- Veeg de buitenkant van het apparaat af met een zachte doek.
- Verwijder de grillplaten en reinig ze in warm zeepwater. Zorg ervoor dat ze volledig droog zijn voordat u ze terugplaatst.
- We raden aan om een beetje olie of boter op de grillplaten te smeren. Veeg overtollige olie of boter af met keukenpapier.

Let op: Bij het eerste gebruik van het apparaat kan een kleine hoeveelheid rook en een lichte geur ontstaan. Dit is normaal en verdwijnt na korte tijd.

GEBRUIK

1. Plaats het apparaat op een vlakke, stabiele en droge ondergrond.
2. Zorg ervoor dat de lekbak en grillplaten voor gebruik correct zijn geplaatst.
3. Zet de aan-uitknop op AAN of op de gewenste timerinstelling tussen 5-30 minuten.

    a. Als de ingestelde tijd is verstreken, wordt het apparaat automatisch uitgeschakeld.
4. Laat het apparaat voorverwarmen. Het gereedheidslampje brandt groen wanneer het apparaat opgewarmd en klaar voor gebruik is. Als u de timer gebruikt, stelt u deze na het voorverwarmen in op de gewenste bereidingstijd. Houd er rekening mee dat de timer begint af te tellen zodra hij wordt geactiveerd.
5. Leg het voedsel op de grillplaat en kies uw kookpositie. Opgelet: De oppervlakken kunnen tijdens het gebruik heet worden. Gebruik indien nodig ovenwanten.
6. Gebruik alleen hittebestendig plastic of houten keukengerei op de grillplaten. Zo voorkomt u schade aan de coating van de grillplaten.
7. Wanneer u klaar bent met koken, schakelt u het apparaat uit en trekt u de stekker uit het stopcontact.

KOOKPOSITIES

Contactgrill/gesloten positie: Leg het voedsel op de grillplaat en laat het deksel op het voedsel zakken. Perfect voor panini's, kipfilets, hamburgers of andere stukken vlees.

Open grill: Houd de ene hand op de handgreep en druk met de andere hand op de ontgrendelknop van het scharnier en open de grill volledig tot 180 graden, zodat hij plat ligt. Zo kunt u beide grillplaten als een open grill gebruiken. Ideaal voor gegrilde groenten, barbecuespiesen, vlees of ander voedsel dat geschikt is om te grillen.

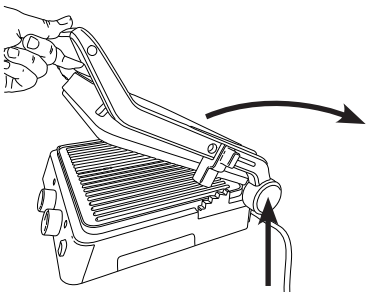

Ovengrill/In hoogte verstelbare positie: Til de bovenste grillplaat op, verschuif de hoogteverstellingsschuif naar de gewenste positie en laat de bovenste grillplaat vervolgens zakken. Druk de voorkant van de bovenplaat omlaag totdat deze klikt om de twee platen waterpas te zetten. Opgelet: De oppervlakken kunnen tijdens het gebruik heet worden. Gebruik indien nodig ovenwanten. Zorg ervoor dat de bovenste grillplaat niet tegen het voedsel drukt. Deze kookpositie is geschikt voor delicate of open gerechten, zoals pizzasneden, vis, open broodjes en gegratineerde gerechten.

NL

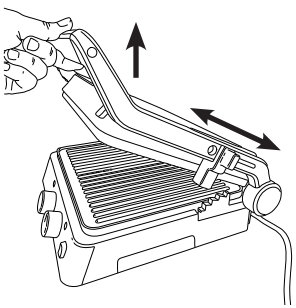

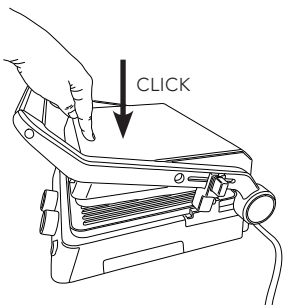

GR-20B_IM.indd 79 04.11.2026 11:46:27

REINIGING EN ONDERHOUD

- Schakel het apparaat uit en trek de stekker uit het stopcontact.
- Laat het apparaat afkoelen. Als er voedselresten aan de grillplaten vastzitten, verwijder deze dan met een hittebestendig plastic of houten voorwerp terwijl de platen nog warm zijn.
- Verwijder, leeg en reinig de lekbak. De lekbak kan worden gereinigd in warm zeepwater of in de vaatwasser.
- Dompel het apparaat nooit onder in water of een andere vloeistof.
- Verwijder de platen door op de uitwerppknoppen te drukken. Reinig ze in heet water en gebruik een doek of spons. Gebruik geen staalwol of andere schurende reinigingsmiddelen, dit kan het oppervlak beschadigen. Reinig de grillplaten niet in de vaatwasser.
- Spoel en droog de platen voordat u ze weer op het apparaat plaatst.
- Veeg de buitenkant af met een vochtige doek en droog hem af met een zachte doek.

OPSLAG

- Zorg ervoor dat het apparaat volledig is afgekoeld en dat de lekbak leeg is.
- Zet de instelschuif aan de zijkant van het apparaat op ‘vergrendelen’.

PROBLEEMOPLOSSING

Probleem	Mogelijke oorzaak	Oplossing
Het eten grillt niet gelijkmatig.	Er ligt te veel voedsel op de grillplaten.	Grill kleinere porties en zorg ervoor dat het voedsel gelijkmatig over de grillplaten wordt verdeeld.
	De grillplaten zijn niet volledig voorverwarmd.	Verwarm het apparaat altijd voor voordat u gaat grillen.
	Het voedsel was bevroren.	Voor een beter resultaat moet u bevroren voedsel altijd eerst ontdooien en afdrogen voordat u het bereidt.
Er ontstaat overmatige rookontwikkeling tijdens het koken.	U bereidt etenswaren die veel vet bevatten.	Dit kan tijdens normaal gebruik voorkomen. Zorg ervoor dat de lekbak correct is geplaatst en reinig deze regelmatig.
	Er hebben zich voedselresten of vet op de grillplaten opgehoopt.	Reinig de grillplaten en de lekbak voor gebruik.
Het apparaat schakelt niet in.	Het apparaat is niet correct aangesloten.	Zorg ervoor dat de stekker volledig in een geschikt stopcontact zit.
	De timer is ingesteld op 0.	Pas de timer aan of zet de knop op AAN.

GR-20B_IM.indd 81 04.11.2026 11:46:27



GARANTIE

Wilfa biedt voor dit product een garantie van vijf jaar. Deze periode start op de dag van de aankoop. De garantie dekt storingen of defecten die tijdens de garantieperiode in het product optreden. Uw aankoopbon is uw garantiebewijs voor de verkoper als u aanspraak maakt op de garantie.

De garantie is uitsluitend geldig voor producten die voor huishoudelijke toepassing gekocht en gebruikt werden. De garantie is niet geldig als het product voor commerciële doeleinden gebruikt wordt. De garantie is niet geldig als het product onjuist of nalatig gebruikt werd, als de Wilfa-instructies niet opgevolgd zijn, als het apparaat gewijzigd werd of als er een ongeoorloofde reparatie uitgevoerd werd. De garantie is ook niet geldig voor normale slijtage van het product, verkeerd gebruik, gebrekkig onderhoud, gebruik van onjuiste elektrische spanning, of:

NL

- Overbelasting van het product
- De coating
- Onderdelen die regelmatig vervangen moeten worden (zoals filters, batterijen enz.)

GR-20B_IM.indd 82 04.11.2026 11:46:27

PRODUCTSPECIFICATIES

220-240V~50-60Hz 2000W
Wanneer je het apparaat op OFF zet, schakelt het binnen een minuut over naar de uit-modus. Het energieverbruik in de uit-modus is 0,3 W.

ONDERSTEUNING EN RESERVEONDERDELEN

Ga voor ondersteuning naar **wilfa.com** en ga naar onze klantenservice-/ondersteuningspagina. Hier vindt u veelgestelde vragen, reserveonderdelen, tips en trucs en al onze contactgegevens.

RECYCLING



Deze markering geeft aan dat dit product in de gehele EU niet bij het overige huishoudelijk afval weggegooid mag worden. Om mogelijke schade aan het milieu of voor de gezondheid van mensen als gevolg van ongecontroleerd afvalverwijdering te voorkomen, dient het product op een verantwoorde manier voor hergebruik aangeboden te worden om het hergebruik van materialen te stimuleren. Om uw gebruikte apparatuur in te leveren, maakt u gebruik van de plaatselijke inlever- en verzamelsystemen, of neemt u contact op met de winkel waar het product werd gekocht. Zij kunnen dit product gratis meenemen voor het milieu verantwoord en veilig recyclen afvoeren.

AS Wilfa Sandakerveien 114A, 0484 Oslo, Norway
contact@wilfa.com

GR-20B_IM.indd 83 04.11.2026 11:46:28

PL

GR-20B_IM.indd 84 04.11.2026 11:46:28

SPIS TREŚCI

PL

86 INSTRUKCJE DOTYCZĄCE BEZPIECZEŃSTWA
89 OPIS OGÓLNY PRODUKTU
90 PRZED PIERWSZYM UŻYCIEM
90 UŻYTKOWANIE
92 CZYSZCZENIE I KONSERWACJA
93 ROZWIĄZYWANIE PROBLEMÓW
94 GWARANCJA
95 DANE TECHNICZNE PRODUKTU
95 POMOC TECHNICZNA I CZĘŚCI ZAMIENNE
95 MOŻLIWOŚĆ RECYKLINGU

INSTRUKCJE DOTYCZĄCE BEZPIECZEŃSTWA

- Przed użyciem uważnie przeczytaj niniejszą instrukcję obsługi i zachowaj ją na przyszłość.
- Sprawdź, czy napięcie elektryczne w sieci ma taką samą wartość, jak ta podana na tabliczce znamionowej.
- Przestrzegaj następujących zaleceń, aby nie dopuścić do porażenia prądem elektrycznym. Nie zanurzaj urządzenia, przewodu ani wtyczki w wodzie ani w żadnym innym płynie.
- Odłącz urządzenie od prądu, kiedy nie jest używane i kiedy zamierzasz je czyścić. Zanim zaczniesz czyścić urządzenie lub odłożysz je na miejsce przechowywania, poczekaj aż ostygnie.
- Nigdy nie ciągnij za przewód zasilający, aby odłączać urządzenie od gniazdka elektrycznego. Zamiast tego chwyć za wtyczkę i pociągnij ją.
- Używanie części zamiennych i akcesoriów innych niż zalecane przez producenta może spowodować pożar, porażenie prądem elektrycznym lub obrażenia ciała.
- Nie używaj na zewnątrz budynków ani do celów komercyjnych.
- Nie używaj urządzenia niezgodnie z jego przeznaczeniem.
- Nie pozwól, aby przewód zasilający zwisał z krawędzi stołu lub blatu ani aby dotykał gorącej powierzchni.

GR-20B_IM.indd 86 04.11.2026 11:46:28

- Nie ustawiaj urządzenia na gorących kuchenkach i grzejnikach ani w ich pobliżu. Używaj urządzenia wyłącznie na płaskiej, poziomej powierzchni odpornej na wysoką temperaturę.
- Zachowaj szczególną ostrożność podczas przenoszenia wszelkich urządzeń zawierających gorące produkty spożywcze lub tłuszcze.
- Podczas korzystania z urządzenia należy zapewnić odpowiednią ilość miejsca nad nim i dookoła niego, aby umożliwić cyrkulację powietrza.
- Nie zostawiaj działającego urządzenia bez nadzoru.
- Podczas korzystania z urządzenia dopilnuj, aby w pobliżu nie było żadnych materiałów łatwopalnych, takich jak zasłony, papier, plastik itp.
- To urządzenie może być używane przez dzieci od lat 8 i osoby z niepełnosprawnością fizyczną, sensoryczną i umysłową oraz brakiem doświadczenia i wiedzy, pod warunkiem zapewnienia nadzoru lub udzielenia instrukcji dotyczących korzystania z urządzenia w bezpieczny sposób oraz o ile taka osoba zdaje sobie sprawę z ewentualnych zagrożeń. Dzieci nie mogą używać urządzenia do zabawy. Czynności związane z czyszczeniem oraz konserwacją w zakresie użytkownika nie powinny być wykonywane przez dzieci, chyba że ukończyły one 8 lat i pozostają pod nadzorem.

- Przechowuj urządzenie wraz z przewodem poza zasięgiem dzieci młodszych niż 8 lat.
- Jeśli przewód zasilający zostanie uszkodzony, musi zostać wymieniony przez producenta, autoryzowany serwis lub osoby o podobnych kwalifikacjach, aby uniknąć zagrożenia.
- To urządzenie nie jest przeznaczone do obsługi przy użyciu zewnętrznego timera ani osobnego systemu zdalnego sterowania.
- To urządzenie jest przeznaczone do użytku domowego i podobnych zastosowań, takich jak kuchnia dla personelu w sklepach, biurach i innych miejscach pracy, w gospodarstwach rolnych, w hotelach, motelach i innych miejscach zakwaterowania.
- Podczas użytkowania powierzchnia nagrzewa się i nie wolno jej dotykać.

GR-20B_IM.indd 88 04.11.2026 11:46:28

OPIS OGÓLNY PRODUKTU

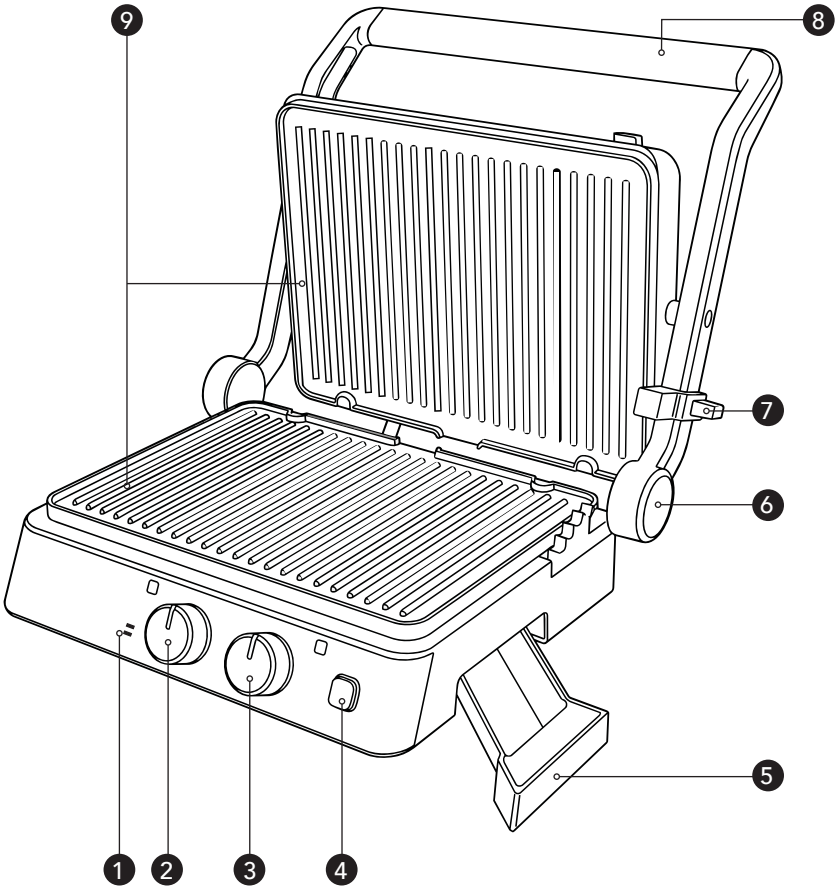

PL

1. Kontrolki zasilania i gotowości
2. Włącznik/wyłącznik/pokrętło timera
3. Pokrętło temperatury
4. Przycisk zwalniający płytę
5. Taca ociekowa
6. Przycisk zwalniający zawias
7. Regulacja wysokości i blokada suwaka
8. Uchwyt
9. Zdejmowane płyty żeliwne

PRZED PIERWSZYM UŻYCIEM

- Usuń wszystkie materiały opakowaniowe, etykiety i naklejki.
- Przetrzyj obudowę urządzenia miękką ściereczką.
- Wyjmij płyty grilla i umyj je w ciepłej wodzie z mydłem. Przed ponownym zamontowaniem upewnij się, że są całkowicie suche.
- Zalecamy posmarowanie płyt niewielką ilością oleju lub masła. Zetrzyj nadmiar papierowym ręcznikiem.

Uwaga: Podczas pierwszego użycia urządzenia może pojawić się niewielka ilość dymu i lekki zapach. Jest to normalne zjawisko, które zniknie po krótkim czasie.

UŻYTKOWANIE

1. Urządzenie należy ustawić na płaskiej, stabilnej i suchej powierzchni.
2. Przed użyciem upewnij się, że tacka ociekowa i płyty grillowe są prawidłowo zamontowane.
3. Obrócić pokrętło wł./wył. w położenie ON) lub do żądanego ustawienia timera w zakresie 5-30 minut.
    a. Po upływie wybranego czasu urządzenie wyłączy się automatycznie.
4. Odczekaj, aż urządzenie się rozgrzeje. Kontrolka gotowości świeci się na zielono, gdy urządzenie jest rozgrzane i gotowe do pracy. W przypadku korzystania z timera należy ustawić żądany czas przyrządzania po rozgrzaniu urządzenia. Należy pamiętać, że odliczanie czasu rozpocznie się natychmiast po włączeniu.
5. Połóż potrawę na płycie grilla i wybierz pozycję grillowania. Przestroga: Podczas użytkowania powierzchnie mogą się nagrzewać. W razie potrzeby załóż rękawice odporne na temperaturę.
6. Na płytach grilla należy używać wyłącznie żaroodpornych przyborów z tworzywa sztucznego lub drewna. Ma to na celu zapobieganie uszkodzeniom powłoki płyt grilla.
7. Po zakończeniu przyrządzania wyłącz urządzenie i wyjmij wtyczkę z gniazdka.

GR-20B_IM.indd 90 04.11.2026 11:46:28

POZYCJE GRILLOWANIA

Grill kontaktowy/położenie zamknięte: Ułóż potrawę na płycie grilla i opuść na nią górną pokrywę. Idealne do panini, filetów z kurczaka, burgerów lub innych kawałków mięsa.

Otwarty grill: Trzymając uchwyt jedną ręką, naciśnij drugą ręką przycisk zwalniający zawias i otwórz grill całkowicie do 180 stopni, tak aby leżał płasko. Umożliwia to wykorzystanie obu płyt grilla jako otwartego grilla. Idealne do grillowanych warzyw, szaszłyków, mięsa lub innych potraw nadających się do grillowania.

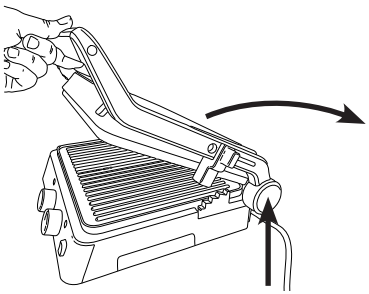

Piekarnik / pozycja z regulacją wysokości: Podnieś górną płytę grilla, przesuń suwak regulacji wysokości do żądanej pozycji, a następnie opuść górną płytę grilla. Dociśnij przednią część górnej płyty, aż usłyszysz kliknięcie, aby wyrównać obie płyty. Przestroga: Podczas użytkowania powierzchnie mogą się nagrzewać. W razie potrzeby załóż rękawice odporne na temperaturę. Upewnij się, że górna płyta grilla nie dotyka do potrawy. Ta pozycja gotowania jest odpowiednia do delikatnych lub otwartych produktów, takich jak kawałki pizzy, ryby, otwarte kanapki i zapiekanki.

PL

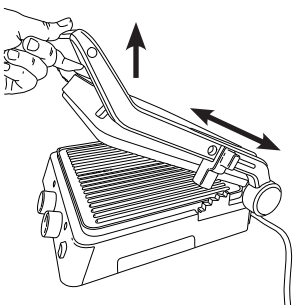

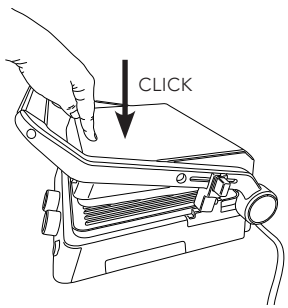

CZYSZCZENIE I KONSERWACJA

- Wyłącz urządzenie i wyjmij wtyczkę z gniazdka.
- Odczekaj, aż urządzenie ostygnie. Jeśli resztki jedzenia przywarły do płyt do grillowania, usuń je, gdy płyty są jeszcze ciepłe, używając odpornego na wysoką temperaturę plastikowego lub drewnianego przyboru.
- Wyjmij tacę ociekową, opróżnij ją i umyj. Tacę ociekową można myć w gorącej wodzie z mydłem lub w zmywarce.
- Nigdy nie zanurzaj urządzenia w wodzie ani w innym płynie.
- Wyjmij płyty, naciskając przyciski wysuwania. Umyj je, używając gorącej wody i ściereczki lub gąbki. Nie używaj myjek z wełny stalowej ani ściernych środków czyszczących, które mogą uszkodzić powłoki. Nie należy myć płyt grilla w zmywarce.
- Opłucz i osusz płyty przed ponownym zamontowaniem płyt w urządzeniu.
- Zewnętrzne powierzchnie przetrzyj wilgotną ściereczką, a następnie wysusz miękką ściereczką.

PRZECHOWYWANIE

- Upewnij się, że urządzenie jest całkowicie schłodzone, a taca ociekowa jest pusta.
- Ustaw suwak regulacyjny z boku urządzenia w pozycji „lock" (blokada).

GR-20B_IM.indd 92 04.11.2026 11:46:28

ROZWIĄZYWANIE PROBLEMÓW

Problem	Możliwa przyczyna	Rozwiązanie
Potrawa nie jest grillowana równomiernie	Na płytach znajduje się zbyt dużo produktów	Grilluj mniejsze porcje i upewnij się, że potrawa jest równomiernie rozłożona na płytach grilla
	Płyty grilla nie zostały w pełni rozgrzane	Przed rozpoczęciem grillowania należy zawsze rozgrzać urządzenie
	Produkty żywnościowe są zamrożone	Aby uzyskać najlepsze rezultaty, zamrożoną żywność należy zawsze rozmrozić i osuszyć przed grillowaniem
Podczas grillowania jest wytwarzana nadmierna ilość dymu	Grillowanie produktów o dużej zawartości tłuszczu	Może się to zdarzyć podczas normalnego użytkowania. Upewnij się, że taca ociekowa jest prawidłowo zamontowana i regularnie ją czyść
	Na płytach grilla zebrały się resztki jedzenia lub tłuszcz	Przed użyciem wyczyść płyty grilla i tacę ociekową
Urządzenie nie włącza się	Urządzenie nie jest prawidłowo podłączone	Upewnij się, że wtyczka jest całkowicie włożona do odpowiedniego gniazdka ściennego
	Timer został ustawiony na 0	Ustaw timer lub przekręć pokrętło w położenie ON



GWARANCJA

Firma Wilfa obejmuje ten produkt 5-letnią gwarancją od daty zakupu. Gwarancja obejmuje wady produkcyjne lub usterki wynikłe w okresie gwarancji. W przypadku roszczeń z tytułu gwarancji dowodem dla sprzedawcy jest paragon lub inny dokument potwierdzający zakup.

Gwarancja obejmuje wyłącznie produkty zakupione i używane na potrzeby indywidualnych gospodarstw domowych. Komercyjna eksploatacja produktu powoduje unieważnienie gwarancji. Gwarancja zostanie unieważniona w przypadku niewłaściwego używania produktu, niedbałości, postępowania niezgodnego z instrukcjami podanymi przez firmę Wilfa, a także w przypadku modyfikacji produktu lub jego nieautoryzowanej naprawy. Gwarancja nie obejmuje ponadto normalnego zużycia, użycia niezgodnego z przeznaczeniem, braku konserwacji, podłączenia do nieprawidłowego napięcia elektrycznego oraz:

- Przeciążenia produktu
- Powłoki produktu
- Części, które należy regularnie wymieniać (np. filtr, akumulator itp.)

DANE TECHNICZNE PRODUKTU

220-240V~50-60Hz 2000W
Po przełączeniu urządzenia w pozycję OFF przejdzie ono w tryb wyłączenia w niecałą minutę. Pobór mocy w trybie wyłączenia wynosi 0,3 W.

POMOC TECHNICZNA I CZĘŚCI ZAMIENNE

Aby uzyskać pomoc techniczną, odwiedź stronę obsługi klienta/pomocy technicznej w naszej witrynie **wilfa.com**. Znajdziesz tu często zadawane pytania, listy części zamiennych, porady i wskazówki oraz wszystkie dane kontaktowe.

MOŻLIWOŚĆ RECYKLINGU



Ten znak wskazuje, że w Unii Europejskiej to urządzenie nie może być wyrzucane wraz z odpadami komunalnymi. Aby zapobiec możliwemu skażeniu środowiska lub zagrożeniom dla zdrowia ludzi z uwagi na niekontrolowaną utylizację odpadów, należy odpowiedzialnie przekazać je do recyklingu w celu promocji zrównoważonej gospodarki zasobami materiałowymi w zakresie ponownego użycia. Aby pozbyć się urządzenia po okresie eksploatacji, należy przekazać je do właściwego punktu odbioru lub skontaktować się ze sprzedawcą, od którego kupiono produkt. W ten sposób produkt zostanie bezpłatnie przekazany do recyklingu bezpiecznego dla środowiska.

PL

GR-20B_IM.indd 95 04.11.2026 11:46:28

FR

GR-20B_IM.indd 96 04.11.2026 11:46:28

SOMMAIRE

98 INSTRUCTIONS DE SÉCURITÉ
101 APERÇU DU PRODUIT
102 AVANT LA PREMIÈRE UTILISATION
102 UTILISATION
104 NETTOYAGE ET ENTRETIEN
105 DÉPANNAGE
106 GARANTIE
107 CARACTÉRISTIQUES DU PRODUIT
107 ASSISTANCE ET PIÈCES DÉTACHÉES
107 RECYCLAGE

FR

GR-20B_IM.indd 97 04.11.2026 11:46:28

INSTRUCTIONS DE SÉCURITÉ

- Lire intégralement cette notice et la conserver pour consultation ultérieure.
- Vérifier que la tension de votre prise correspond à celle indiquée sur l'étiquette signalétique de l'appareil.
- Pour se protéger du risque de décharge électrique. Ne pas plonger l'appareil, la prise ou le cordon dans l'eau, ni dans aucun autre liquide.
- Débrancher de la prise de courant lorsque l'appareil n'est pas utilisé et avant tout nettoyage. Laisser refroidir l'appareil avant de le nettoyer ou de le ranger.
- Ne jamais tirer sur le cordon pour débrancher l'appareil de la prise électrique. Tirer plutôt sur la prise.
- L'utilisation de pièces de rechange ou d'accessoires non recommandés par le fabricant peut provoquer un incendie, une décharge électrique ou des blessures.
- Ne pas utiliser à l'extérieur ou à des fins commerciales.
- Ne pas utiliser cet appareil à des fins autres que celles pour lesquelles il a été conçu.
- S'assurer que le cordon d'alimentation ne pend pas du rebord d'une table ou d'un plan de travail, ou n'entre pas en contact avec des surfaces chaudes.

GR-20B_IM.indd 98 04.11.2026 11:46:28

- Ne pas placer sur ou près d'un brûleur à gaz ou électrique chaud, d'un four chauffé ou d'un four à micro-ondes Utiliser uniquement sur une surface plane et résistante à la chaleur.
- Il convient d'être extrêmement vigilant lors du déplacement de tout appareil contenant des aliments ou des huiles chaudes.
- Pour l'utilisation de cet appareil, prévoir un espace suffisant au-dessus et sur tous les côtés pour la circulation de l'air.
- Ne pas laisser l'appareil sans surveillance durant l'utilisation.
- Pour l'utilisation de cet appareil, s'assurer de l'absence de matériaux inflammables à proximité, tels que des rideaux, du papier, du plastique, etc.
- Cet appareil peut être utilisé par des enfants à partir de huit ans et des personnes en situation de handicap physique, mental ou sensoriel ou encore manquant de connaissances et d'expérience, si elles sont surveillées ou ont reçu des instructions sur l'utilisation sûre de l'appareil, et si elles ont conscience des risques inhérents. Interdire aux enfants de jouer avec l'appareil. Les enfants ne doivent pas procéder au nettoyage et à la maintenance de l'appareil, sauf s'ils ont plus de huit ans et sont surveillés par un adulte.

GR-20B_IM.indd 99 04.11.2026 11:46:28

- Maintenir l'appareil et son cordon hors de portée des enfants âgés de moins de huit ans.
- Si le cordon d'alimentation est endommagé, le faire remplacer par le fabricant, un technicien de service ou une autre personne dotée de compétences similaires pour éviter tout danger.
- Cet appareil n'est pas prévu pour être commandé par minuteur externe ou par système télécommandé.
- Cet appareil est destiné à être utilisé dans des applications domestiques et similaires telles que : les cuisines du personnel dans les magasins, bureaux et autres environnements de travail, maisons rurales par des clients d'hôtels, de motels et d'autres environnements résidentiels de type gîte.
- La surface chauffe pendant l'utilisation et ne doit pas être touchée.

GR-20B_IM.indd 100 04.11.2026 11:46:28

APERÇU DU PRODUIT

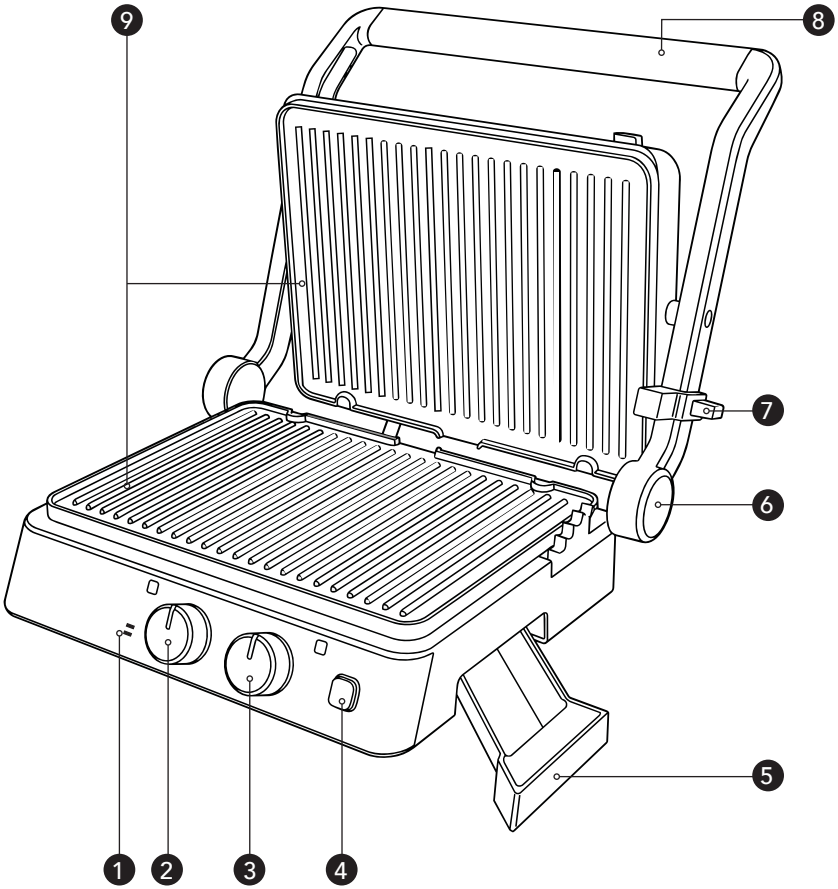

FR

1. Voyants d'alimentation et de disponibilité
2. Bouton marche/arrêt
3. Bouton de température
4. Bouton de déblocage du plat
5. Bac d'égouttage
6. Bouton de déblocage de la charnière
7. Curseur de réglage de la hauteur et de verrouillage
8. Poignée
9. Plats en fonte amovibles

GR-20B_IM.indd 101 04.11.2026 11:46:28

AVANT LA PREMIÈRE UTILISATION

- Retirer tous les matériaux d'emballage, les autocollants et les étiquettes.
- Essuyer la surface supérieure de l'appareil à l'aide d'un chiffon doux.
- Retirer les planchas et les nettoyer à l'eau chaude savonneuse. S'assurer que les pièces sont complètement sèches avant de les réinstaller.
- Nous vous recommandons d'étaler une petite quantité d'huile ou de beurre sur les plaques de cuisson. Essuyer l'excédent avec de l'essuie-tout.

Remarque : Lors de la première utilisation de l'appareil, une légère fumée et une légère odeur peuvent s'émaner. Ce phénomène est normal et disparaîtra après une courte période.

UTILISATION

1. Placer l'appareil sur une surface plate, sèche et stable.
2. S'assurer que la barquette et les planchas sont correctement installées avant utilisation.
3. Tourner le bouton marche/arrêt sur MARCHE ou sur un réglage de minuterie souhaité entre 5 et 30 minutes.
    a. Une fois le temps sélectionné écoulé, l'appareil s'éteint automatiquement.
4. Laisser préchauffer l'appareil. Le témoin lumineux Prêt s'allume en vert lorsque l'appareil est chaud et prêt à l'emploi. Si le minuteur doit être utilisé, régler sur le temps de cuisson souhaité après le préchauffage. Noter que le compte à rebours commence dès qu'il est activé.
5. Placer les aliments sur la plancha et choisir une position de cuisson. Avertissement : Ces surfaces peuvent devenir très chaudes durant l'utilisation. Porter des gants de cuisson si nécessaire.
6. Utiliser uniquement des ustensiles en plastique ou en bois résistants à la chaleur sur les planchas. Cela permet d'éviter d'endommager le revêtement des plaques.
7. Une fois la cuisson terminée, éteindre et débrancher l'appareil.

GR-20B_IM.indd 102 04.11.2026 11:46:28

POSITIONS DE CUISSON

Grille de cuisson / position fermée : Placer les aliments sur la plancha et abaisser le couvercle supérieur sur les aliments. Parfait pour les paninis, les filets de poulet, les hamburgers ou d'autres morceaux de viande.

Grille ouverte : Avec une main sur la poignée, appuyer de l'autre sur le bouton de déblocage de la charnière et ouvrir complètement le barbecue à 180 degrés pour qu'il soit à plat. Cela permet d'utiliser les deux plaques à griller comme un barbecue ouvert. Parfait pour les légumes grillés, les brochettes de barbecue, la viande ou d'autres aliments adaptés au barbecue.

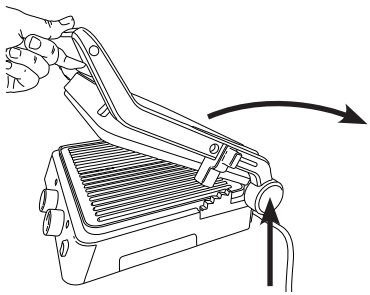

Grille du four / position réglée en hauteur : Soulever la plaque de cuisson supérieure, déplacer le curseur de réglage en hauteur dans la position souhaitée, puis abaisser la plaque de cuisson supérieure. Appuyer sur l'avant de la plaque supérieure jusqu'à ce qu'elle s'enclenche pour mettre les deux plaques de niveau. Avertissement : Ces surfaces peuvent devenir très chaudes durant l'utilisation. Porter des gants de cuisson si nécessaire. S'assurer que la plaque de cuisson supérieure n'appuie pas sur les aliments. Cette position de cuisson convient aux aliments délicats ou ouverts, tels que les tranches de pizza, le poisson, les sandwichs ouverts et les plats gratinés.

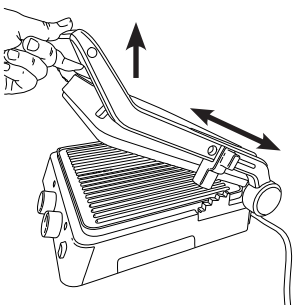

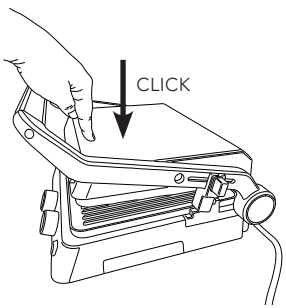

GR-20B_IM.indd 103 04.11.2026 11:46:28

NETTOYAGE ET ENTRETIEN

- Éteindre l'appareil et le débrancher.
- Laisser refroidir l'appareil. Si des résidus d'aliments adhèrent aux plaques de cuisson, les retirer pendant que les plaques sont encore chaudes à l'aide d'un ustensile en plastique ou en bois résistant à la chaleur.
- Retirer, vider et nettoyer le bac d'égouttage. Le bac d'égouttage peut être nettoyé à l'eau chaude savonneuse ou au lave-vaisselle.
- Ne jamais plonger la machine dans l'eau ni dans aucun autre liquide.
- Retirer les plaques en appuyant sur les boutons d'éjection. Nettoyer à l'eau chaude et utiliser un chiffon ou une éponge. Ne pas utiliser de tampon en laine d'acier ou d'autres nettoyants abrasifs susceptibles d'endommager les surfaces. Ne pas laver les plaques au lave-vaisselle.
- Rincer et sécher les plaques avant de les réinstaller sur l'appareil.
- Essuyer l'extérieur avec un chiffon humide et sécher avec un chiffon doux.

STOCKAGE

- S'assurer que l'appareil est complètement refroidi et que le bac d'égouttoir est vide.
- Placer le curseur de réglage sur le côté de l'appareil sur « Lock ».

GR-20B_IM.indd 104 04.11.2026 11:46:28

DÉPANNAGE

Problème	Cause possible	Solution
Les aliments ne cuisent pas uniformément	Il y a trop d'aliments sur les plaques	Cuire de plus petites portions et s'assurer que les aliments sont répartis uniformément sur les planchas
	Les plaques de cuisson n'ont pas été complètement préchauffées	Toujours laisser préchauffer l'appareil avant la cuisson
	Les aliments étaient congelés	Pour de meilleurs résultats, décongeler et sécher toujours les aliments congelés avant de les cuisiner
Émanation excessive de fumée pendant la cuisson	Les aliments cuisinés sont riches en graisses	Cela peut se produire lors d'une utilisation normale. S'assurer que le bac d'égouttage est correctement installé et le nettoyer régulièrement
	Des résidus d'aliments ou de graisse se sont accumulés sur les plaques	Nettoyer les planchas et le bac d'égouttage avant utilisation
L'appareil n'allume pas.	L'appareil n'est pas correctement branché	S'assurer que la fiche est complètement insérée dans une prise murale adéquate.
	Le minuteur a été mis à 0	Régler la minuterie ou tourner le bouton sur ON (MARCHE)

GR-20B_IM.indd 105 04.11.2026 11:46:28



GARANTIE

Wilfa offre une garantie de 5 ans sur ce produit à compter de la date d'achat. La garantie prend en charge les anomalies ou défauts de production survenant durant la période de garantie. Le reçu d'achat constitue votre preuve d'achat pour le revendeur en cas de recours à la garantie.

La garantie n'est valide que sur les produits achetés et utilisés pour un usage domestique. Elle n'est pas valide en cas d'utilisation commerciale du produit. La garantie ne s'applique pas en cas de mauvaise utilisation du produit, de négligence, de non-respect des consignes de Wilfa, de modification ou de réparation non autorisée. La garantie ne s'applique pas non plus en cas d'usure naturelle du produit, de mauvaise utilisation, de défaut d'entretien ou d'utilisation d'une tension électrique non adaptée ou :

- En cas de surcharge du produit
- Revêtement
- Aux pièces devant être remplacées régulièrement (par exemple, filtre, pile, etc.)

GR-20B_IM.indd 106 04.11.2026 11:46:28

CARACTÉRISTIQUES DU PRODUIT

220-240V~50-60Hz 2000W
Quand vous éteignez l'appareil (OFF), il passe en mode veille en moins d'une minute. La consommation en mode veille est de 0,3 W.

ASSISTANCE ET PIÈCES DÉTACHÉES

Pour obtenir une assistance, consultez **wilfa.com** et la page de notre service client/assistance. Vous y trouverez des réponses aux questions les plus fréquentes, des informations sur les pièces détachées, des conseils et astuces ainsi que toutes nos coordonnées.

RECYCLAGE



Ce marquage indique que l'élimination de ce produit avec les déchets ménagers est proscrite dans toute l'Union européenne. Pour éviter tout dommage de l'environnement ou risque sur la santé de l'Homme dû à une élimination des déchets inadéquate, recycler en toute responsabilité pour encourager la réutilisation durable des ressources matérielles. Pour retourner le dispositif usagé, recourir aux systèmes de recueil et retour ou faire appel au fournisseur du produit. Ils pourront reprendre le produit pour un recyclage gratuit, respectueux de l'environnement.

FR

GR-20B_IM.indd 107 04.11.2026 11:46:28

GR-20B_IM.indd 108 04.11.2026 11:46:28

SOMMARIO

110 ISTRUZIONI DI SICUREZZA
113 PANORAMICA DEL PRODOTTO
114 PRIMA DEL PRIMO UTILIZZO
114 UTILIZZO
116 PULIZIA E MANUTENZIONE
117 RISOLUZIONE DEI PROBLEMI
118 GARANZIA
119 SPECIFICHE DEL PRODOTTO
119 ASSISTENZA E PARTI DI RICAMBIO
119 RICICLABILITÀ

IT

ISTRUZIONI DI SICUREZZA

- Leggere attentamente il presente manuale prima dell'uso e conservarlo per consultazioni future.
- Assicurarsi che la tensione nella presa corrisponda alla tensione indicata sulla targhetta dati dell'apparecchio.
- Per evitare il rischio di scosse elettriche non immergere il cavo, la spina o l'unità in acqua o in altri liquidi.
- Scollegare la spina dalla presa in caso di non utilizzo e prima della pulizia. Lasciare raffreddare l'unità prima di pulirla o riporla.
- Non tirare mai il cavo per scollegare l'unità dalla presa elettrica. Afferrare invece la spina e tirarla per scollegarla.
- L'uso di parti di ricambio o accessori non consigliati dal produttore può causare incendi, scosse elettriche o lesioni.
- Non utilizzare all'aperto o per scopi commerciali.
- Non utilizzare questo apparecchio per scopi diversi da quello per i quali è stato progettato.
- Evitare che il cavo elettrico sporga dal bordo del tavolo o dal piano di lavoro o che entri in contatto con superfici calde.
- Non posizionare sopra o vicino a fornelli a gas o elettrici, forni caldi o forni a microonde. Utilizzarlo solo su una superficie piana e resistente al calore.

GR-20B_IM.indd 110 04.11.2026 11:46:28

- Prestare la massima attenzione quando si spostano apparecchi contenenti alimenti o oli caldi.
- Quando si utilizza questo apparecchio, lasciare uno spazio sufficiente nella parte superiore e su tutti i lati per consentire la circolazione dell'aria.
- Non lasciare l'unità incustodita durante l'uso.
- Quando si utilizza questo apparecchio, assicurarsi che non vi siano materiali infiammabili nelle sue vicinanze, come tende, carta, plastica, ecc.
- L'apparecchio può essere utilizzato da bambini di età non inferiore a 8 anni e da persone con capacità fisiche, sensoriali o mentali ridotte, o prive di esperienza o della necessaria conoscenza, purché siano sorvegliate o abbiano ricevuto istruzioni relative all'uso sicuro dell'apparecchio e ne comprendano i pericoli. I bambini non devono giocare con l'apparecchio. La pulizia e la manutenzione dell'apparecchio non devono essere effettuate dai bambini, a meno che non abbiano compiuto almeno 8 anni e vengano sorvegliati da un adulto.
- Tenere l'apparecchio e il relativo cavo fuori dalla portata dei bambini di età inferiore a 8 anni.
- Se il cavo di alimentazione risulta danneggiato, la sostituzione spetta al produttore, a un suo addetto alla riparazione o a un tecnico ugualmente qualificato al fine di evitare pericoli.

- Non azionare l'apparecchio con l'ausilio di un timer esterno o di un sistema di controllo remoto separato.
- Questo apparecchio è destinato all'uso in applicazioni domestiche e simili, come ad esempio: aree di cucina per il personale all'interno di negozi, uffici e altri ambienti di lavoro, clienti all'interno di agriturismi, alberghi, motel e altri ambienti residenziali come bed & breakfast.
- La superficie si scalda durante l'uso e non deve essere toccata.

GR-20B_IM.indd 112 04.11.2026 11:46:28

PANORAMICA DEL PRODOTTO

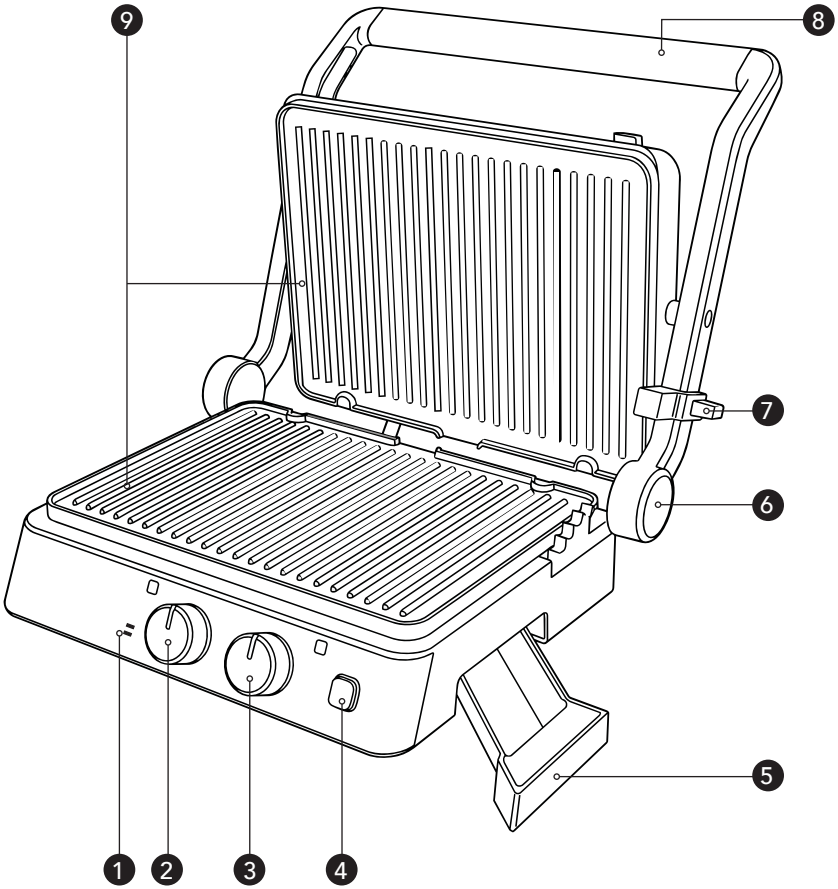

1. Spie di alimentazione e di stato "pronto"
2. Manopola di accensione/spegnimento/timer
3. Manopola temperatura:
4. Pulsante di sblocco piastra
5. Vaschetta raccogligocce
6. Pulsante di sblocco cerniera
7. Cursore per regolazione altezza e blocco
8. Maniglia
9. Piastre in ghisa rimovibili

IT

PRIMA DEL PRIMO UTILIZZO

- Rimuovere tutti i materiali di imballaggio, le etichette e gli adesivi.
- Pulire l'esterno dell'apparecchio con un panno morbido.
- Rimuovere le piastre della griglia e pulirle con acqua calda saponata. Assicurarsi che siano completamente asciutte prima di rimontarle.
- Si consiglia di spalmare una piccola quantità di olio o burro sulle piastre della griglia. Rimuovere l'eccesso con carta da cucina.

Nota: quando si utilizza l'apparecchio per la prima volta è possibile che venga emessa una piccola quantità di fumo e che si avverta un leggero odore. Si tratta di un fenomeno normale e scomparirà dopo un breve periodo di tempo.

UTILIZZO

1. Posizionare l'apparecchio su una superficie piana, stabile e asciutta.
2. Prima dell'uso, assicurarsi che la vaschetta raccogligocce e le piastre della griglia siano montate correttamente.
3. Ruotare la manopola di accensione/spegnimento su ON o su un'impostazione del timer desiderata compresa tra 5 e 30 minuti.

    a. Al termine del tempo impostato, l'apparecchio si spegne automaticamente.
4. Lasciare preriscaldare l'apparecchio. La spia di stato "pronto" si accende con colore verde quando l'apparecchio è caldo e pronto per l'uso. Se si utilizza il timer, impostare il tempo di cottura desiderato dopo il preriscaldamento. Si noti che il timer inizia il conto alla rovescia non appena viene attivato.
5. Posizionare il cibo sulla piastra della griglia e scegliere la posizione di cottura. Attenzione: le superfici possono diventare molto calde durante l'uso. Se necessario, utilizzare guanti da forno.
6. Sulle piastre della griglia utilizzare solo utensili in plastica o legno resistenti al calore. In questo modo si evitano danni al rivestimento delle piastre della griglia.
7. Al termine della cottura, spegnere l'apparecchio e scollegarlo dalla presa di corrente.

GR-20B_IM.indd 114 04.11.2026 11:46:28

POSIZIONI DI COTTURA

Griglia a contatto/posizione chiusa: posizionare il cibo sulla piastra della griglia e abbassare il coperchio superiore sul cibo. Perfetta per panini, filetti di pollo, hamburger o altri tagli di carne.

Griglia aperta: tenendo una mano sulla maniglia, utilizzare l'altra mano per premere il pulsante di sblocco della cerniera e aprire completamente la griglia a 180 gradi in modo che risulti piatta. In questo modo è possibile utilizzare entrambe le piastre come una griglia aperta. Perfetta per verdure alla griglia, spiedini, carne o altri cibi adatti alla cottura alla griglia.

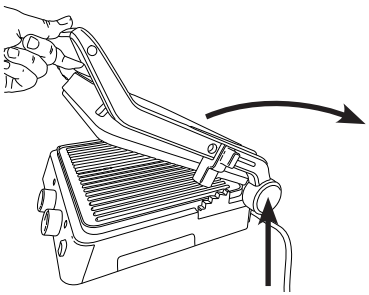

Griglia in modalità forno/posizione regolata in altezza: sollevare la piastra superiore della griglia, spostare il cursore di regolazione dell'altezza nella posizione desiderata, quindi abbassare la piastra superiore. Premere verso il basso la parte anteriore della piastra superiore fino a quando non scatta in posizione, in modo da livellare le due piastre. Attenzione: le superfici possono diventare molto calde durante l'uso. Se necessario, utilizzare guanti da forno. Assicurarsi che la piastra superiore della griglia non prema contro il cibo. Questa posizione di cottura è adatta per alimenti delicati o aperti, come tranci di pizza, pesce, panini aperti e piatti gratinati.

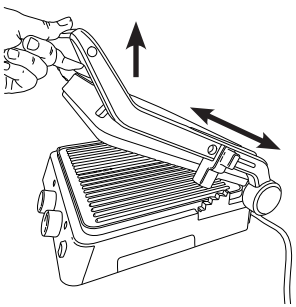

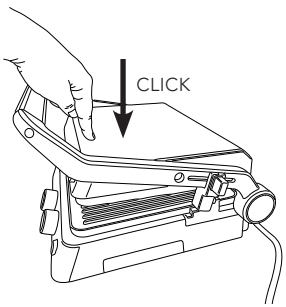

PULIZIA E MANUTENZIONE

- Spegnere l'apparecchio e scollegarlo dalla presa di corrente.
- Lasciare raffreddare l'apparecchio. Se sulle piastre della griglia sono rimasti attaccati residui di cibo, rimuoverli mentre le piastre sono ancora calde utilizzando un utensile in plastica o legno resistente al calore.
- Rimuovere, svuotare e pulire la vaschetta raccogligocce. È possibile lavare la vaschetta raccogligocce con acqua calda saponata o in lavastoviglie.
- Non immergere mai l'apparecchio in acqua o in qualsiasi altro liquido.
- Rimuovere le piastre premendo i pulsanti di sblocco. Lavarle con acqua calda e utilizzare un panno o una spugna. Non utilizzare spugnette di lana d'acciaio o altri detergenti abrasivi, perché potrebbero danneggiare la superficie. Non lavare le piastre della griglia in lavastoviglie.
- Risciacquare e asciugare le piastre prima di reinstallarle sull'apparecchio.
- Pulire l'esterno con un panno umido e asciugarlo con un panno morbido.

CONSERVAZIONE

- Assicurarsi che l'apparecchio sia completamente freddo e che la vaschetta raccogligocce sia vuota.
- Spostare il cursore di regolazione sul lato dell'apparecchio in posizione di blocco.

GR-20B_IM.indd 116 04.11.2026 11:46:28

RISOLUZIONE DEI PROBLEMI

Problema	Possibile causa	Soluzione
Il cibo non cuoce in modo uniforme	C'è troppo cibo sulle piastre della griglia	Cuocere porzioni più piccole e assicurarsi che il cibo sia distribuito in modo uniforme sulle piastre della griglia
	Le piastre della griglia non erano completamente preriscaldate	Preriscaldare sempre l'apparecchio prima della cottura
	Il cibo era congelato	Per un risultato migliore, scongelare e asciugare sempre gli alimenti congelati prima della cottura
Viene prodotta una quantità eccessiva di fumo durante la cottura	Si stanno cucinando cibi molto grassi	Ciò può verificarsi durante il normale utilizzo. Assicurarsi che la vaschetta raccogligocce sia montata correttamente e pulirla regolarmente
	Sulle piastre della griglia si sono accumulati residui di cibo o grasso	Pulire le piastre della griglia e la vaschetta raccogligocce prima dell'uso
L'apparecchio non si accende	L'apparecchio non è collegato correttamente alla presa di corrente	Assicurarsi che la spina sia completamente inserita in una presa a muro adatta
	Il timer è stato impostato su 0	Regolare il timer o ruotare la manopola in posizione ON



GARANZIA

Wilfa rilascia una garanzia di 5 anni su questo prodotto a partire dal giorno dell'acquisto. La garanzia copre i guasti o i difetti di produzione che si verificano durante il periodo di garanzia. La ricevuta d'acquisto funge da prova nei confronti del rivenditore in caso di rivendicazione della garanzia.

La garanzia è valida solo per i prodotti acquistati e utilizzati per l'uso domestico privato. In caso di utilizzo commerciale del prodotto, la garanzia perde la sua validità. La garanzia non è valida se il prodotto viene utilizzato in modo improprio o negligente, se le istruzioni fornite da Wilfa non vengono rispettate, se viene modificato o se viene effettuata una riparazione non autorizzata. La garanzia non è valida anche in caso di normale usura del prodotto, uso improprio, mancanza di manutenzione, uso di tensioni elettriche errate o:

- Sovraccarico del prodotto
- Usura del rivestimento
- Componenti di cui si prevede la sostituzione periodica (ad es.: filtro, batteria, ecc.)

GR-20B_IM.indd 118 04.11.2026 11:46:29

SPECIFICHE DEL PRODOTTO

220-240V~50-60Hz 2000W
Quando l'apparecchio viene spento (OFF), entra in modalità off in meno di 1 minuto. Il consumo energetico in modalità off è di 0,3 W.

ASSISTENZA E PARTI DI RICAMBIO

Per ricevere assistenza, visitare il sito wilfa.com e consultare la nostra pagina dedicata all'assistenza clienti. In questa sezione è possibile trovare domande frequenti, ricambi, consigli, suggerimenti e tutte le nostre informazioni di contatto.

RICICLABILITÀ



Questo marchio indica che il prodotto non deve essere smaltito insieme ad altri rifiuti domestici nell'intera area UE. Al fine di evitare possibili danni all'ambiente o alla salute umana derivanti dallo smaltimento incontrollato dei rifiuti, riciclare in modo responsabile allo scopo di promuovere il riutilizzo sostenibile delle risorse materiali. Per restituire il dispositivo utilizzato, utilizzare i sistemi di restituzione e raccolta o contattare il rivenditore presso il quale è stato acquistato il prodotto. Questo prodotto può essere smaltito presso un centro di riciclaggio ecologico gratuito.

GR-20B_IM.indd 120 04.11.2026 11:46:29

CONTENIDO

122 INSTRUCCIONES DE SEGURIDAD
125 VISTA GENERAL DEL PRODUCTO
126 ANTES DEL PRIMER USO
126 USO
128 LIMPIEZA Y MANTENIMIENTO
129 SOLUCIÓN DE PROBLEMAS
130 GARANTÍA
131 ESPECIFICACIONES DEL PRODUCTO
131 ASISTENCIA Y REPUESTOS
131 RECICLADO

ES

GR-20B_IM.indd 121 04.11.2026 11:46:29

INSTRUCCIONES DE SEGURIDAD

- Lea detenidamente este manual antes de utilizar el aparato y guárdelo para futuras consultas.
- Asegurarse de que la tensión de la toma de corriente es la misma que la indicada en la etiqueta de características del aparato.
- para evitar el riesgo de sufrir descargas eléctricas. No sumergir el cable, el enchufe ni el aparato en agua ni en otros líquidos.
- Desenchufar el cable cuando no se utilice y antes de limpiar. Dejar que se enfríe el aparato antes de limpiarlo o almacenarlo.
- No tirar nunca del cable para desenchufar el aparato de la toma de corriente. Tirar en su lugar del enchufe para desconectarlo.
- El uso de repuestos o accesorios no recomendados por el fabricante puede provocar incendios, descargas eléctricas o lesiones personales.
- No usar en exteriores ni con fines comerciales.
- No usar este aparato para otros fines distintos a los previstos en su diseño.
- No permitir que el cable eléctrico cuelgue por encima del borde de la mesa o la encimera, ni que entre en contacto con superficies calientes.
- No colocar la unidad sobre/cerca de quemadores de gas o eléctricos ni sobre hornos calientes o microondas. Utilizar únicamente sobre una superficie plana y resistente al calor.

GR-20B_IM.indd 122 04.11.2026 11:46:29

- Extremar las precauciones al mover cualquier aparato que contiene alimentos o aceites calientes.
- Al usar el aparato, dejar un espacio de aire adecuado por encima y en todos los laterales para que circule el aire.
- No dejar la unidad desatendida cuando se está usando.
- Al usar este aparato, asegurarse de que no haya cerca materiales inflamables tales como cortinas, papel, plástico, etc.
- Este aparato puede ser utilizado por niños a partir de 8 años y por personas con facultades físicas, sensoriales o mentales reducidas, o con falta de experiencia y conocimiento, si lo hacen bajo supervisión o se les ha instruido adecuadamente para hacerlo de un modo seguro y comprenden los riesgos que entraña utilizarlo. Los niños no deben jugar con el aparato. La limpieza y el mantenimiento no lo deben realizar niños a menos que sean mayores de 8 años y estén bajo supervisión.
- Mantenga el aparato y su cable fuera del alcance de niños menores de 8 años.
- Si el cable de alimentación está dañado, debe sustituirlo el fabricante, su representante de servicio u otras personas cualificadas para evitar cualquier riesgo.

GR-20B_IM.indd 123 04.11.2026 11:46:29

- El aparato no se ha diseñado para funcionar con un temporizador externo ni con un sistema de control remoto independiente.
- Este aparato se ha diseñado para usarlo en el hogar y aplicaciones similares tales como cantinas para el personal en tiendas, oficinas y otros entornos de trabajo, clientes en hoteles, moteles y otros entornos residenciales tipo 'bed & breakfast'.
- La superficie se calienta durante el uso y no debe tocarse.

GR-20B_IM.indd 124 04.11.2026 11:46:29

VISTA GENERAL DEL PRODUCTO

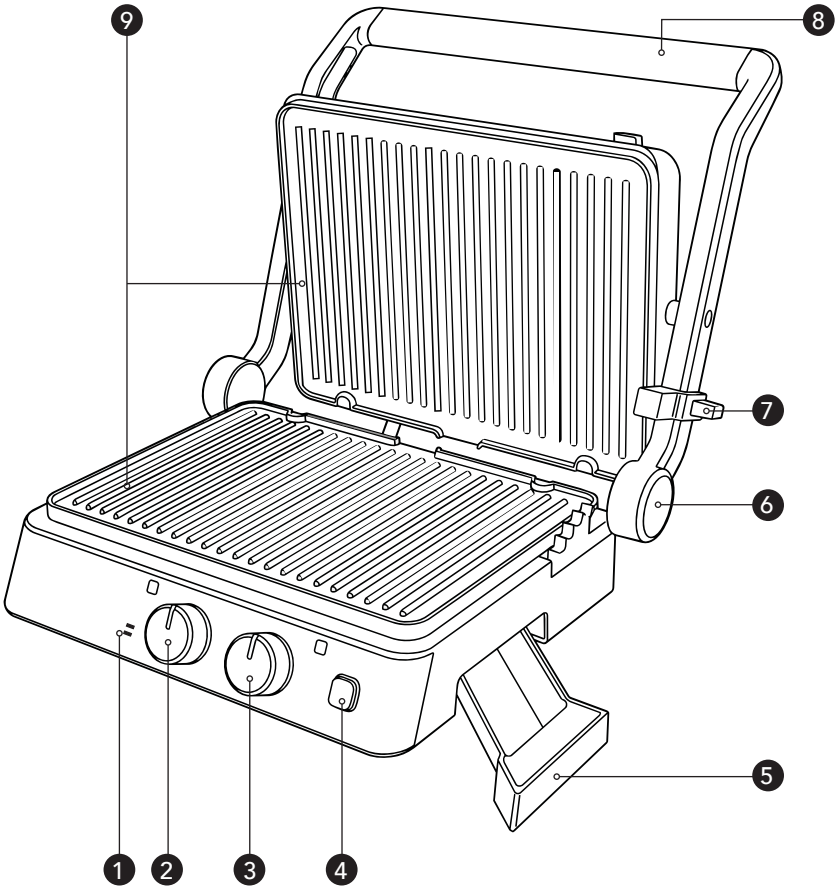

1. Indicadores luminosos de parrilla encendida y lista para usar
2. Botón de encendido/apagado/temporizador
3. Botón de temperatura
4. Botón de liberación de placas
5. Bandeja de goteo
6. Botón de liberación de bisagra
7. Pieza deslizante para ajuste de altura y bloqueo
8. Asa
9. Placas extraíbles de aluminio fundido

ES

GR-20B_IM.indd 125 04.11.2026 11:46:29

ANTES DEL PRIMER USO

- Retire todos los materiales de embalaje, las etiquetas y los adhesivos.
- Limpie el exterior del aparato con un paño suave.
- Retire las placas de la parrilla y límpielas con agua templada y jabón. Asegúrese de que estén completamente secas antes de volver a colocarlas.
- Recomendamos aplicar una pequeña cantidad de aceite o mantequilla sobre las placas de la parrilla. Limpie el exceso con papel de cocina.

Nota: Es posible que el aparato emita una pequeña cantidad de humo y desprenda un ligero olor al utilizarlo por primera vez. Esto es normal y desaparecerá al cabo de poco tiempo.

USO

1. Coloque el aparato sobre una superficie plana, estable y seca.
2. Antes de utilizarlo, asegúrese de que la bandeja de goteo y las placas de la parrilla estén correctamente colocadas.
3. Gire el botón de encendido/apagado hasta la posición ON de conexión o seleccione un tiempo de 5 a 30 minutos.

    a. Una vez transcurrido el tiempo seleccionado, el aparato se apagará automáticamente.
4. Deje que el aparato se precaliente. El indicador luminoso de parrilla lista para usar se iluminará en color verde cuando se haya calentado y esté lisa para usar. Si utiliza el temporizador, ajústelo al tiempo de cocción deseado después de precalentar el aparato. Tenga en cuenta que el temporizador comienza la cuenta atrás en cuanto se activa.
5. Coloque los alimentos sobre la placa de la parrilla y elija la posición de cocción. Precaución: las superficies pueden calentarse durante el uso. Utilice guantes de horno si es necesario.
6. Utilice únicamente utensilios de plástico resistente al calor o de madera sobre las placas de la parrilla. De este modo, evitará dañar el revestimiento de las placas de la parrilla.
7. Cuando termine la cocción, apague y desenchufe el aparato.

GR-20B_IM.indd 126 04.11.2026 11:46:29

POSICIONES DE COCCIÓN

Parrilla de contacto/Posición cerrada: coloque los alimentos sobre la placa de la parrilla y baje la tapa superior sobre ellos. Es ideal para paninis, filetes de pollo, hamburguesas u otros cortes de carne.

Parrilla abierta: con una mano sujetando el asa, utilice la otra para pulsar el botón de liberación de la bisagra y abra completamente la parrilla hasta alcanzar un ángulo de 180 grados para que quede en posición plana. De este modo, podrá utilizar ambas placas como una parrilla abierta. Es ideal para cocinar verduras a la parrilla, brochetas, carne u otros alimentos adecuados para asar.

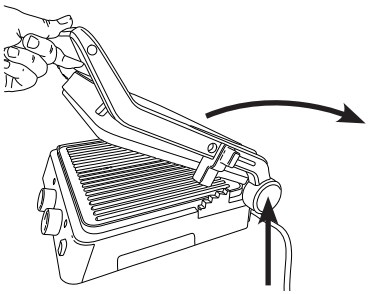

Parrilla tipo horno/Posición con altura ajustada: levante la placa superior de la parrilla, desplace la pieza deslizante para ajuste de altura hasta la posición deseada y, a continuación, baje la placa superior. Ejerza presión en la parte delantera de la placa superior hasta que encaje con un clic para que las dos placas queden niveladas. **Precaución**: las superficies pueden calentarse durante el uso. Utilice guantes de horno si es necesario. Asegúrese de que la placa superior de la parrilla no ejerce presión contra los alimentos. Esta posición de cocción es adecuada para alimentos delicados o abiertos, como porciones de pizza, pescado, sándwiches abiertos y platos gratinados.

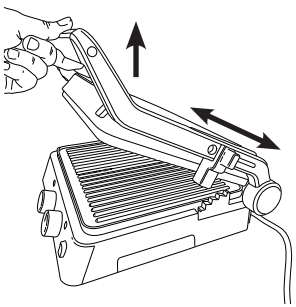

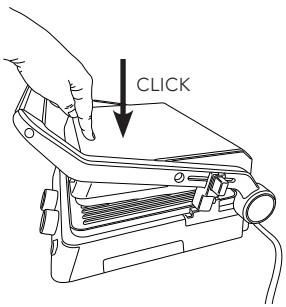

ES

GR-20B_IM.indd 127 04.11.2026 11:46:29

LIMPIEZA Y MANTENIMIENTO

- Apague y desenchufe el aparato.
- Deje que el aparato se enfríe. Si quedan restos de alimentos adheridos a las placas de la parrilla, retírelos mientras las placas aún estén calientes con un utensilio de plástico resistente al calor o de madera.
- Retire, vacíe y limpie la bandeja de goteo. La bandeja de goteo puede limpiarse con agua caliente y jabón o en el lavavajillas.
- No sumerja nunca el aparato en agua ni en ningún otro líquido.
- Retire las placas pulsando los botones de expulsión. Límpielas con agua caliente y utilice un paño o una esponja. No utilice estropajos de acero ni otros productos de limpieza abrasivos, ya que podrían dañar la superficie. No lave las placas de la parrilla en el lavavajillas.
- Enjuague y seque las placas antes de volver a instalarlas en el aparato.
- Limpie el exterior con un paño húmedo y séquelo con un paño suave.

ALMACENAMIENTO

- Asegúrese de que el aparato se haya enfriado por completo y de que la bandeja de goteo esté vacía.
- Coloque la pieza deslizante para ajuste de altura y bloqueo situada en el lateral del aparato en la posición “lock” (bloqueo).

GR-20B_IM.indd 128 04.11.2026 11:46:29

SOLUCIÓN DE PROBLEMAS

Problema	Causa posible	Solución
Los alimentos no se cocinan de manera uniforme	Hay demasiados alimentos sobre las placas de la parrilla	Cocine porciones más pequeñas y asegúrese de que los alimentos estén distribuidos uniformemente sobre las placas de la parrilla
	Las placas de la parrilla no se han precalentado por completo	Precaliente siempre el aparato antes de cocinar
	Los alimentos estaban congelados	Para obtener un mejor resultado, descongele y seque siempre los alimentos congelados antes de cocinarlos
Se produce demasiado humo durante la cocción	Está cocinando alimentos con un alto contenido en grasa	Esto puede ocurrir durante el uso normal. Asegúrese de que la bandeja de goteo esté correctamente colocada y límpiela con regularidad
	Se han acumulado restos de alimentos o grasa en las placas de la parrilla	Limpie las placas de la parrilla y la bandeja de goteo antes de utilizarlas
El aparato no se enciende	El aparato no está correctamente enchufado	Asegúrese de que el enchufe esté completamente insertado en una toma de corriente adecuada
	El temporizador se ha ajustado a 0	Ajuste el temporizador o gire el botón hasta la posición ON de conexión

GR-20B_IM.indd 129 04.11.2026 11:46:29



GARANTÍA

Wilfa ofrece una garantía de 5 años para este producto desde el día de la compra. La garantía cubre los fallos o los defectos de fabricación que surjan durante el periodo de garantía. Su recibo de compra sirve de prueba para el minorista en caso de reclamación de la garantía.

La garantía solo es válida para productos comprados y utilizados en el hogar. La garantía perderá su validez si el producto se utiliza comercialmente. La garantía perderá su validez si se hace un mal uso del producto, se utiliza de forma negligente, no se siguen las instrucciones de Wilfa, se modifica o se realizan reparaciones no autorizadas. La garantía tampoco cubre el desgaste normal del producto, si se hace un mal uso del producto, la falta de mantenimiento, o el uso de una tensión eléctrica incorrecta o en caso de:

- Sobrecarga del producto
- Revestimiento
- Piezas que se deben sustituir con regularidad (por ejemplo, filtro, batería, etc.)

GR-20B_IM.indd 130 04.11.2026 11:46:29

ESPECIFICACIONES DEL PRODUCTO

220-240V~50-60Hz 2000W
Cuando el aparato se pone en OFF, entra en modo apagado en menos de 1 minuto. El consumo en modo apagado es de 0,3 W.

ASISTENCIA Y REPUESTOS

Si necesita asistencia, visite wilfa.com y consulte nuestra página de asistencia/ atención al cliente. Aquí encontrará preguntas frecuentes, repuestos, consejos y trucos, así como nuestra información de contacto.

RECICLADO



Esta marca indica que el producto no debe eliminarse junto con otros residuos domésticos en toda la UE. Para evitar posibles daños en el medio ambiente o la salud humana por la eliminación incontrolada de residuos, recicle de forma responsable para fomentar la reutilización sostenible de los recursos materiales. Para devolver el producto usado, utilice los sistemas de devolución y recogida o póngase en contacto con el distribuidor donde lo adquirió. Ellos podrán llevar este producto a un punto de reciclaje seguro para el medio ambiente de forma gratuita.

GR-20B_IM.indd 131 04.11.2026 11:46:29

wilfa

BEYOND EXPECTATIONS



GR-20B_20_01

GR-20B_IM.indd 132 04.11.2026 11:46:29